AIRCOM

*PISTOLETS SPÉCIAUX*

***série MG***

mod. MG, MG1349

# Pièces de rechange et composants

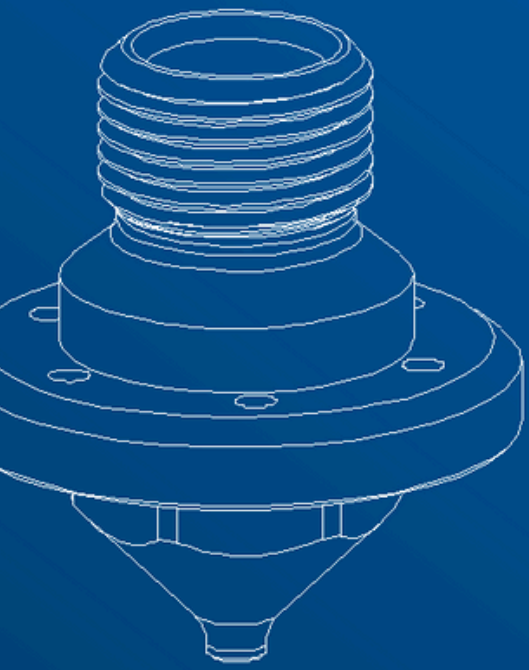

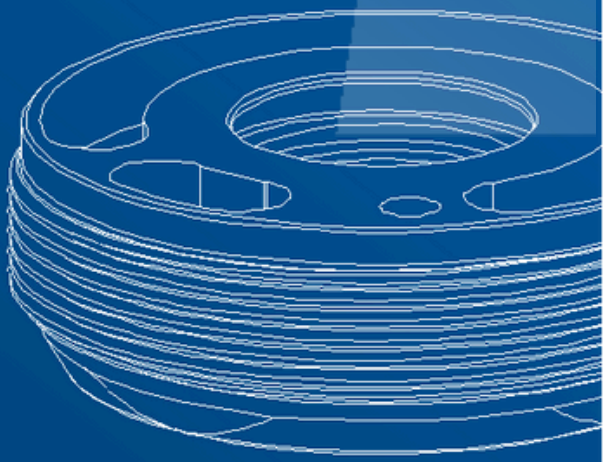

***FR***

aircom.it

# DES PIÈCES DE RECHANGE

## LISTE DE DONNEES

**mod. MG**

| | |
|---|---|
| **1007-2** | [x1]Buse |
| **1007-S** | [x1]Joint |
| **1286-D1** | [x1]Corps |
| **1286-D2** | [x1]Anneau |
| **1286-D4-M0** | [x1]Tête |
| **1286-D4-M1** | [x1]Tête |
| **1286-D5** | [x1]Tige |
| **1286-D6** | [x1]Capuchon |
| **1286-D8** | [x1]Plongeur |
| **1286-D10** | [x1]Capuchon |
| **1286-D11** | [x1]Volant |
| **1286-D12** | [x1]Pointe |
| **1286-D13** | [x1 ]Bague |
| **1286-M2** | [x1]Ressort |
| **1303-75-X** | [x1]Ressort |
| **O5** | [x1]Joint |
| **R22** | [x3]Raccord |
| **S2** | [x1]Bouchon |

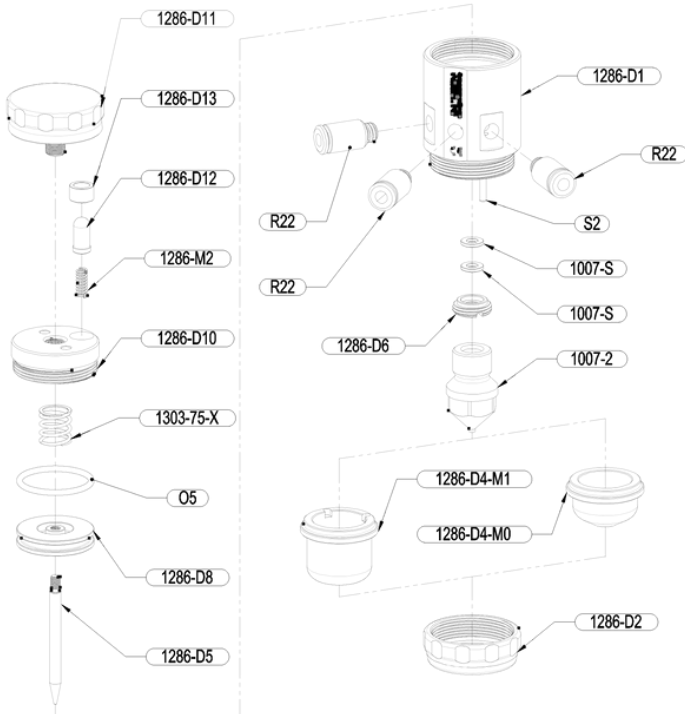


**NOTE**

Pour les têtes compatibles avec le modèle, vous pouvez vous référer au tableau CNN ci-dessous.

# DES PIÈCES DE RECHANGE

## LISTE DE DONNEES

**mod. MG1349**

| | |
|---|---|
| **1007-2** | [x1]Buse |
| **1286-D2-X** | [x1]Anneau inox |
| **1286-D4-M0-X** | [x1]Tête inox |
| **1286-D4-M1-X** | [x1]Tête inox |
| **1349-108** | [x1]Corps |
| **R21** | [x2]Raccord |
| **S2** | [x1]Bouchon |

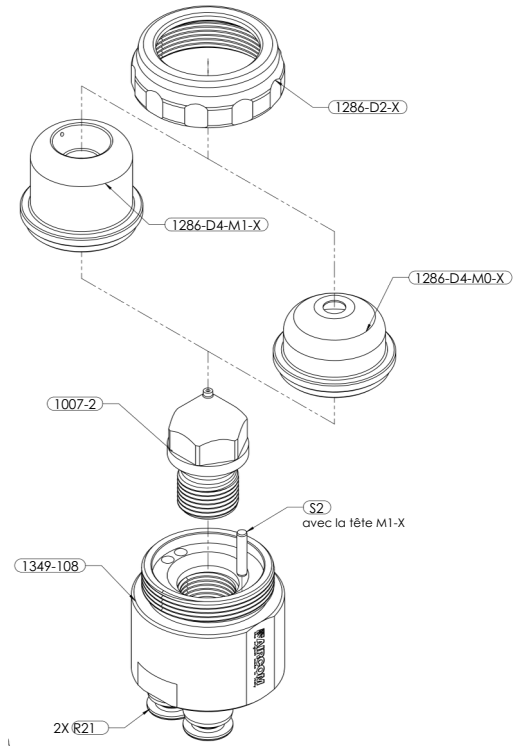


### NOTE

Pour les têtes compatibles avec le modèle, vous pouvez vous référer au tableau CNN ci-dessous.

# CNN COMPATIBLES

*Cap-Buse-Aiguille*

**mod. MG**

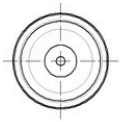

| 1286-D4-M0 ▲ | CASQUETTE | BUSE | AIGUILLE |
|---|---|---|---|
| | 1286-D4-M0-0.8 | 1007-2-0.8 | 1286-D5-0.8 |
| | 1286-D4-M0-1.0 | 1007-2-1.0 | 1286-D5-1.0 |
| | 1286-D4-M0-1.2 | 1007-2-1.2 | 1286-D5-1.2 |
| | 1286-D4-M0-1.5 | 1007-2-1.5 | 1286-D5-1.5 |

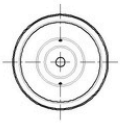

| 1286-D4-M1 ▲ | CASQUETTE | BUSE | AIGUILLE |
|---|---|---|---|
| | 1286-D4-M1-0.8 | 1007-2-0.8 | 1286-D5-0.8 |
| | 1286-D4-M1-1.0 | 1007-2-1.0 | 1286-D5-1.0 |
| | 1286-D4-M1-1.2 | 1007-2-1.2 | 1286-D5-1.2 |
| | 1286-D4-M1-1.5 | 1007-2-1.5 | 1286-D5-1.5 |

**NOTE**

▲ Tête de pulvérisation conique.Tête de

▲ pulvérisation en éventail.

# CNN COMPATIBLES

*Cap-Buse-Aiguille*

## mod. MG1349

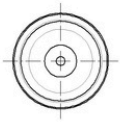

| 1286-D4-M0-X ▲ | CASQUETTE | BUSE |
|---|---|---|
| | 1286-D4-M0-X-0.8 | 1007-2-0.8 |
| | 1286-D4-M0-X-1.0 | 1007-2-1.0 |
| | 1286-D4-M0-X-1.2 | 1007-2-1.2 |
| | 1286-D4-M0-X-1.5 | 1007-2-1.5 |

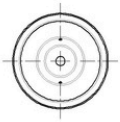

| 1286-D4-M1-X ▲ | CASQUETTE | BUSE |
|---|---|---|
| | 1286-D4-M1-X-0.8 | 1007-2-0.8 |
| | 1286-D4-M1-X-1.0 | 1007-2-1.0 |
| | 1286-D4-M1-X-1.2 | 1007-2-1.2 |
| | 1286-D4-M1-X-1.5 | 1007-2-1.5 |

**NOTE**

▲ Tête de pulvérisation conique.Tête

▲ de pulvérisation en éventail.

# QUALITÉ CERTIFIÉE

## CERTIFICATIONS

Tous les produits AIRCOM® sont certifiés selon la norme UNI EN 13 966 - 1 (VDMA-Einheisblatt 24 366) selon les paramètres d'efficacité de transfert.

Fraunhofer IPA

# SOUTIEN

## AS-TU BESOIN D'AIDE?

Nous sommes à votre service.

+39 0124 5154 44

aircom@aircom.it

Support en ligne

AIRCOM SRL © 2022 - TOUS DROITS RÉSERVÉS

AIRCOM

**DÉCOUVREZ TOUS LES PRODUITS**

Suivez-nous

aircom.it