AIRCOM

HVLP 喷枪

FF 系列

模组。 FF、FF-A、FF-SE、FF-SE-A
FF-Q、FF-Q-A、FF-Q-SE、FF-Q-SE-A

备件和组件

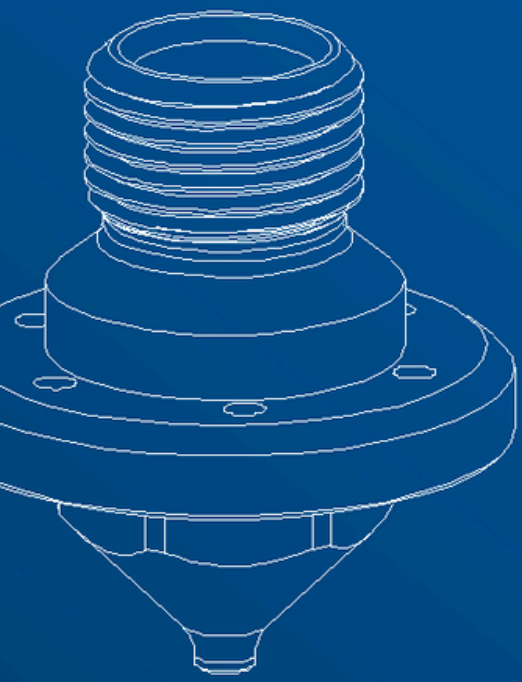

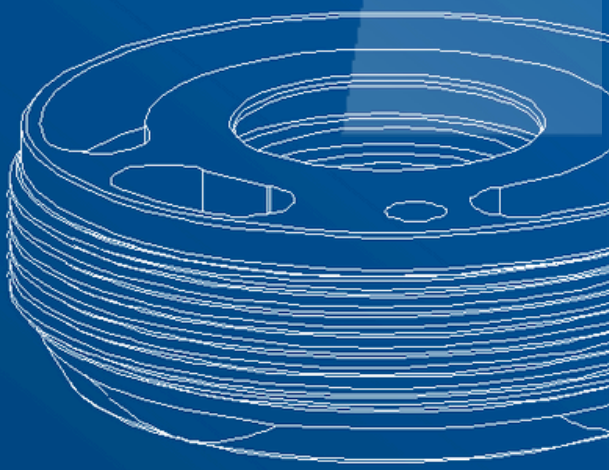

它

航空网

它

备件

详情清单

模组。 FF

1341-M3-A	[x1]弹簧
1347-G30	[x1]主体组装有快速接头和夹紧块
1347-G32	[x1]活塞安装
1347-G39	[x1]密封套件
1347-G44	[x1]安装盖
1347-U4	[x1] 戒指
1347-U7	[x1]喷嘴
1347-U14	[x1]头
1347-U17	[x1]完成拍卖

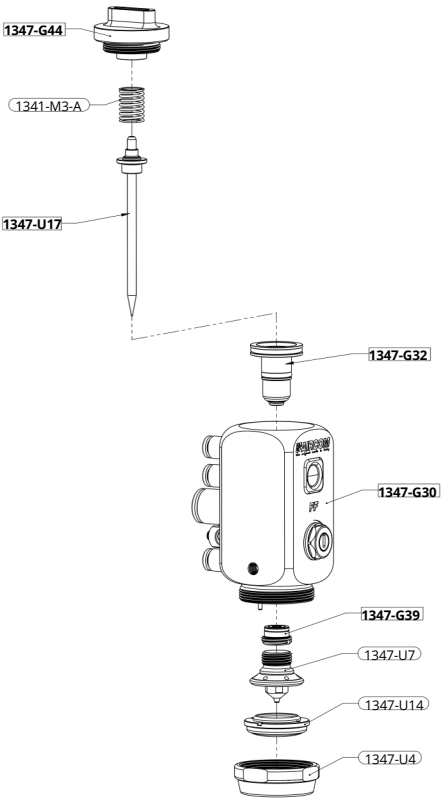

技术说明

对于与模型兼容的磁头,可以参考下面的CNN表。

航空网

它

备件

详情清单

模组。 FF-A

1341-M3-A	[x1]弹簧
1347-G30-A	[x1]主体组装有快速接头和夹紧块
1347-G32	[x1]活塞安装
1347-G39	[x1]密封套件
1347-G44	[x1]安装盖
1347-U4	[x1] 戒指
1347-U7	[x1]喷嘴
1347-U14	[x1]头
1347-U17	[x1]完成拍卖

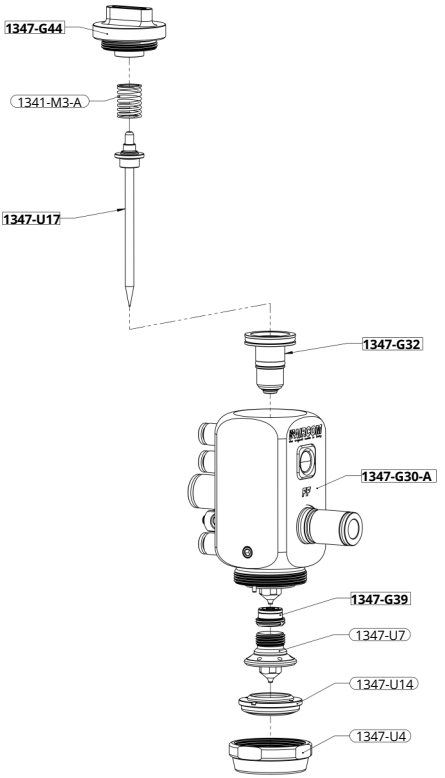

技术说明

对于与模型兼容的磁头,可以参考下面的CNN表。

航空网

它

备件

详情清单

模组。 FF-SE

1341-M3-A	[x1]弹簧
1347-G32	[x1] 活塞安装
1347-G39	[x1]密封套件
1347-G44	[x1] 安装覆盖范围
1347-G49	[x1]组装好的车身
1304-M1	[x1] 弹簧
1347-U4	[x1] 播放
1347-U7	[x1]喷嘴
1347-U14	[x1]头
1347-U17	[x1]完成拍卖

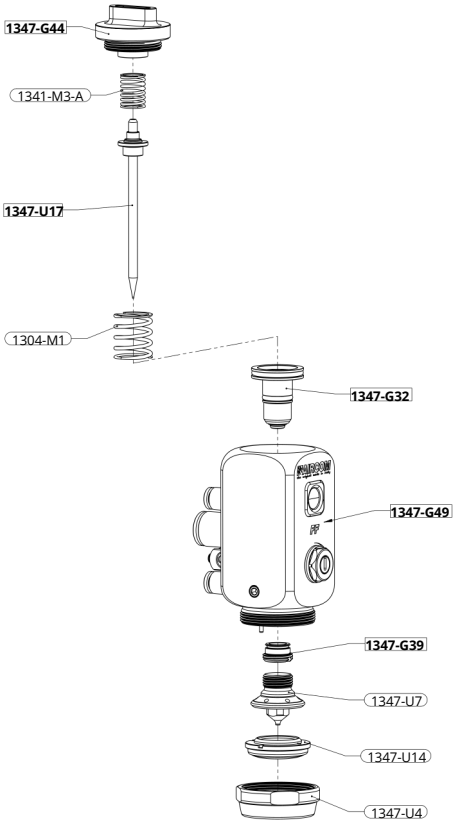

技术说明

对于与模型兼容的磁头,可以参考下面的CNN表。

航空网

它

备件

详情清单

1341-M3-A	[x1]弹簧
1347-G32	[x1] 活塞安装
1347-G39	[x1]密封套件
1347-G44	[x1] 安装覆盖范围
1347-G49-A	[x1]组装好的车身
1304-M1	[x1] 弹簧
1347-U4	[x1] 播放
1347-U7	[x1]喷嘴
1347-U14	[x1]头
1347-U17	[x1]完成拍卖

模组。 FF-SE-A

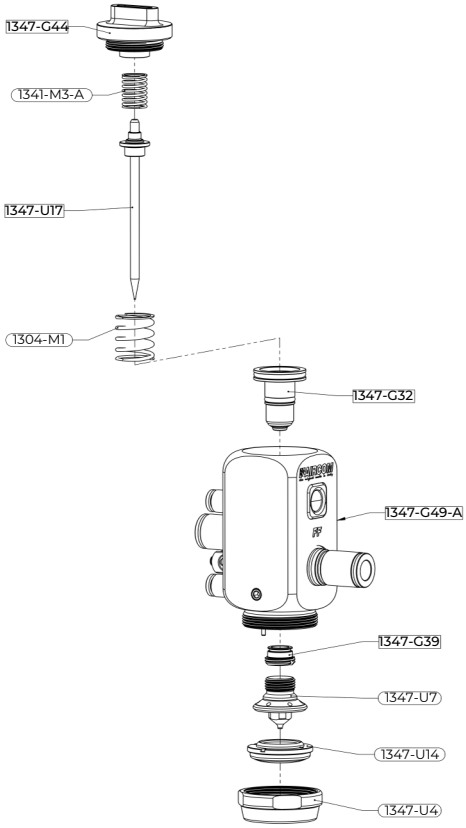

技术说明

对于与模型兼容的磁头,可以参考下面的CNN表。

航空网

它

备件

详情清单

反对。FF-Q

1341-M3-A	[x1]弹簧
1347-G32	[x1]活塞安装
1347-G39	[x1]密封套件
1347-G44	[x1]安装盖
1347-G45	[x1]组装好的车身
1347-U4	[x1] 戒指
1347-U7	[x1]喷嘴
1347-U14	[x1]头
1347-U17	[x1]完成拍卖

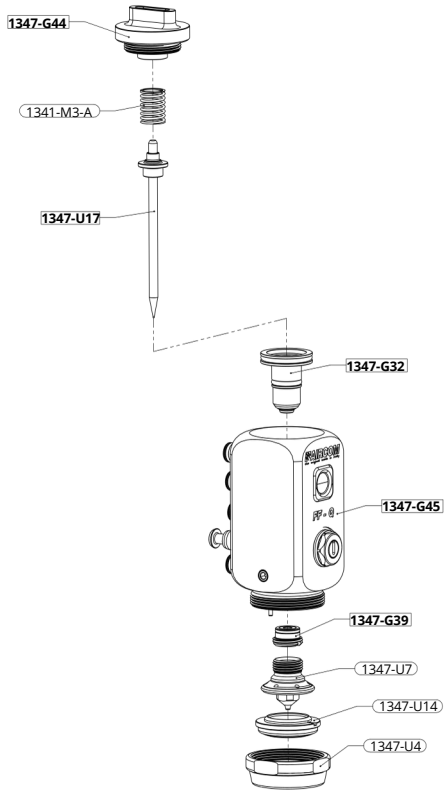

技术说明

对于与模型兼容的磁头,可以参考下面的CNN表。

航空网

它

备件

详情清单

反对。FF-Q-A

1341-M3-A	[x1]弹簧
1347-G32	[x1]活塞安装
1347-G39	[x1]密封套件
1347-G44	[x1]安装盖
1347-G45-A	[x1]组装好的车身
1347-U4	[x1] 戒指
1347-U7	[x1]喷嘴
1347-U14	[x1]头
1347-U17	[x1]完成拍卖

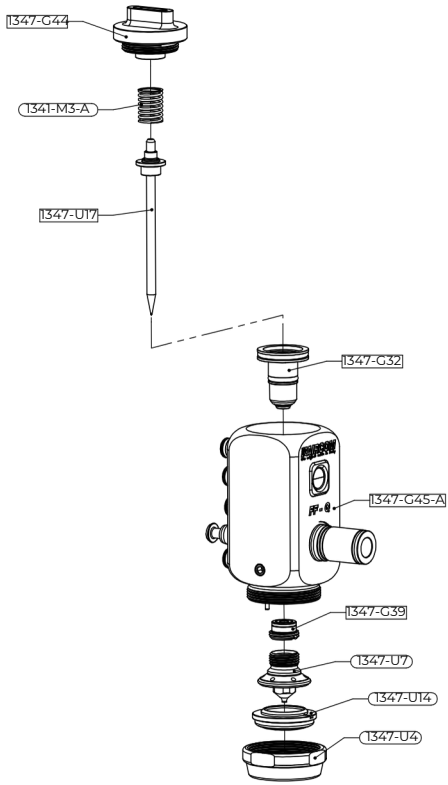

技术说明

对于与模型兼容的磁头,可以参考下面的CNN表。

航空网

它

备件

详情清单

反对。FF-Q-SE

1341-M3-A	[x1]弹簧
1347-G32	[x1] 活塞安装
1347-G39	[x1]密封套件
1347-G44	[x1] 安装覆盖范围
1347-G50	[x1]组装好的车身
1304-M1	[x1] 弹簧
1347-U4	[x1] 播放
1347-U7	[x1]喷嘴
1347-U14	[x1]头
1347-U17	[x1]完成拍卖

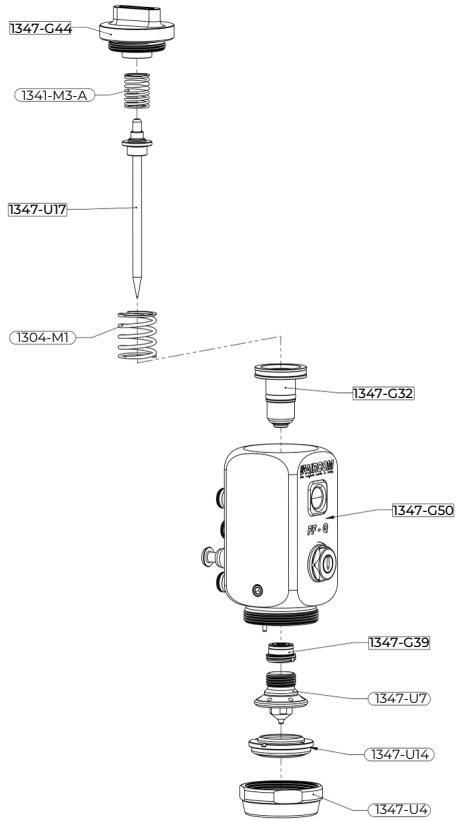

技术说明

对于与模型兼容的磁头,可以参考下面的CNN表。

航空网

它

备件

详情清单

1341-M3-A	[x1]弹簧
1347-G32	[x1] 活塞安装
1347-G39	[x1]密封套件
1347-G44	[x1] 安装覆盖范围
1347-G50-A	[x1]组装好的车身
1304-M1	[x1] 弹簧
1347-U4	[x1] 播放
1347-U7	[x1]喷嘴
1347-U14	[x1]头
1347-U17	[x1]完成拍卖

反对。FF-Q-SE-A

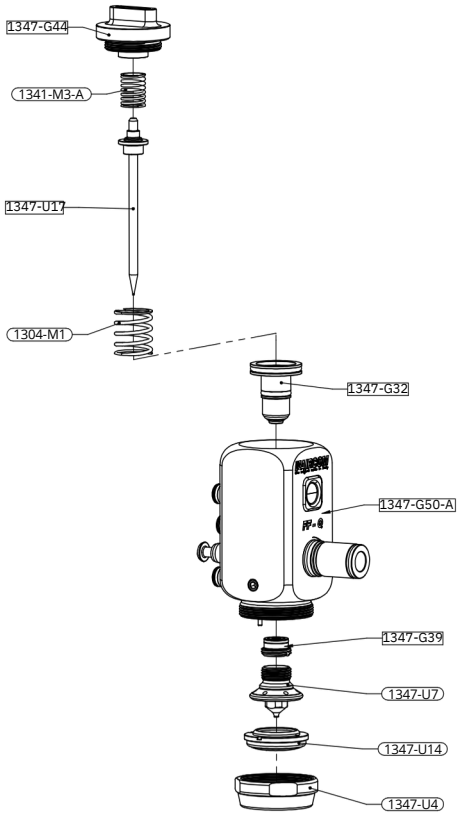

技术说明

对于与模型兼容的磁头,可以参考下面的CNN表。

航空网

它

兼容的 CNN

帽-喷嘴-针

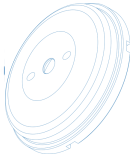

1347-U14-A	帽	喷嘴	针
	1347-U14-0.6	1347-U7-0.6	1347-U17-0.6
	1347-U14-0.8	1347-U7-0.8	1347-U17-0.8
	1347-U14-1.2	1347-U7-1.2	1347-U17-1.2
	1347-U14-1.5	1347-U7-1.5	1347-U17-1.5
	1347-U14-2.5	1347-U7-2.5	1347-U17-2.5
	1347-U14-3.0	1347-U7-3.0	1347-U17-3.0

航空网

它

质量认证

认证

该产品的主体完全由不锈钢制成，并具有特定的 OR/密封件，符合 FDA 的要求。

三色插片

每把枪都标有三维、三色的印章。它代表了对真实性和意大利特色的进一步保证，因为它只存在于原装 AIRCOM® 手枪中。

支持

你需要帮助吗?

我们随时为您服务。

+39 0124 5154 44

aircom@aircom.it

在线支持

航空网

AIRCOM SRL © - 保留所有权利

AIRCOM

探索所有产品

跟着我们

航空网