AIRCOM

HVLP SPRAY GUNS

FF series

mod. FF, FF-A, FF-SE, FF-SE-A
FF-Q, FF-Q-A, FF-Q-SE, FF-Q-SE-A

Ersatzteile und Komponenten

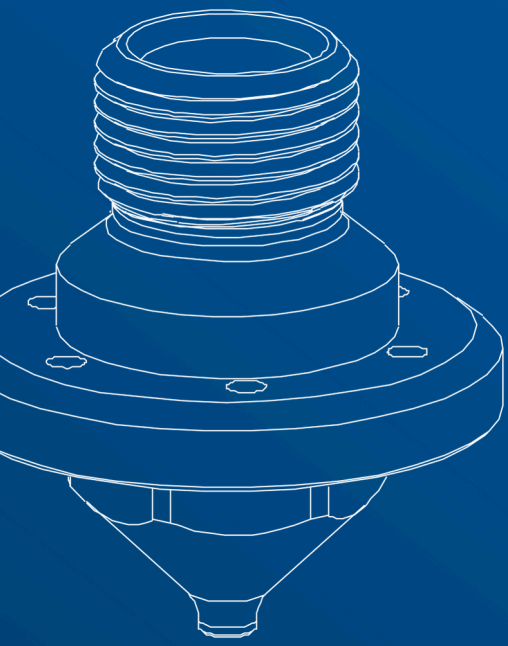

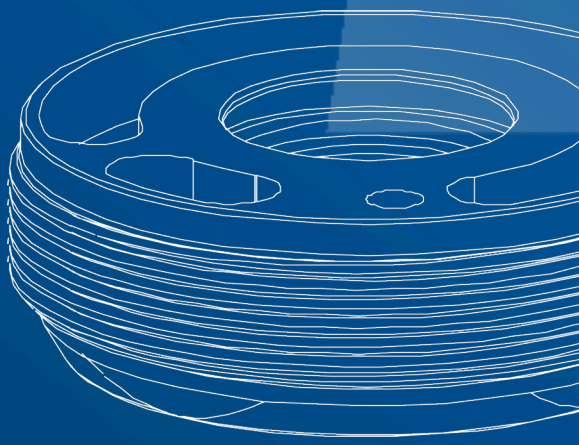

DE

aircom.it

ERSATZTEILE

DETAILLISTE

modell FF

1341-M3-A	[x1]Frühling
1347-G30	[x1]Körper montiert
1347-G32	[x1]Kolben montiert
1347-G39	[x1]Dichtungssatz
1347-G44	[x1]Kappe montiert
1347-U4	[x1] Ring
1347-U7	[x1]Düse
1347-U14	[x1]Kopf
1347-U17	[x1]Auktion abschließen

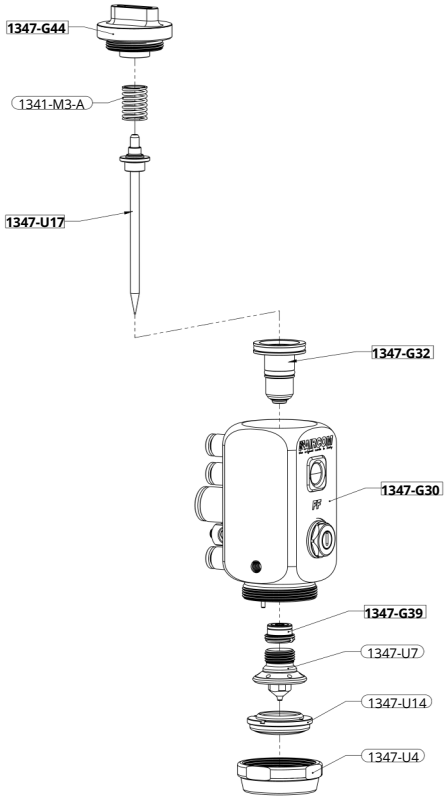

HINWEIS

Für die mit dem Modell kompatiblen Bürstenköpfe können Sie auf die nachstehende CNN-Tabelle verweisen.

ERSATZTEILE

DETAILLISTE

modell FF-A

1341-M3-A	[x1]Frühling
1347-G30-A	[x1]Körper montiert
1347-G32	[x1]Kolben montiert
1347-G39	[x1]Dichtungssatz
1347-G44	[x1]Kappe montiert
1347-U4	[x1] Ring
1347-U7	[x1]Düse
1347-U14	[x1]Kopf
1347-U17	[x1]Auktion abschließen

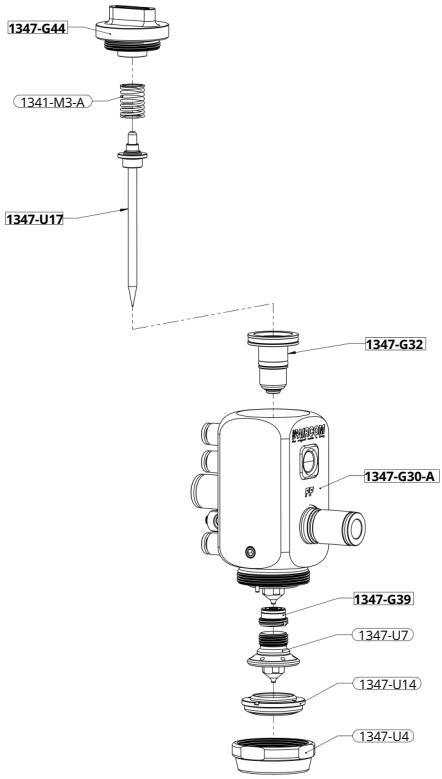

HINWEIS

Für die mit dem Modell kompatiblen Bürstenköpfe können Sie auf die nachstehende CNN-Tabelle verweisen.

ERSATZTEILE

DETAILLISTE

modell FF-SE

1341-M3-A	[x1]Frühling
1347-G32	[x1]Kolben montiert
1347-G39	[x1]Dichtungssatz
1347-G44	[x1]Kappe montiert
1347-G49	[x1]Körper montiert
1304-M1	[x1]Frühling
1347-U4	[x1] Ring
1347-U7	[x1]Düse
1347-U14	[x1]Kopf
1347-U17	[x1]Auktion abschließen

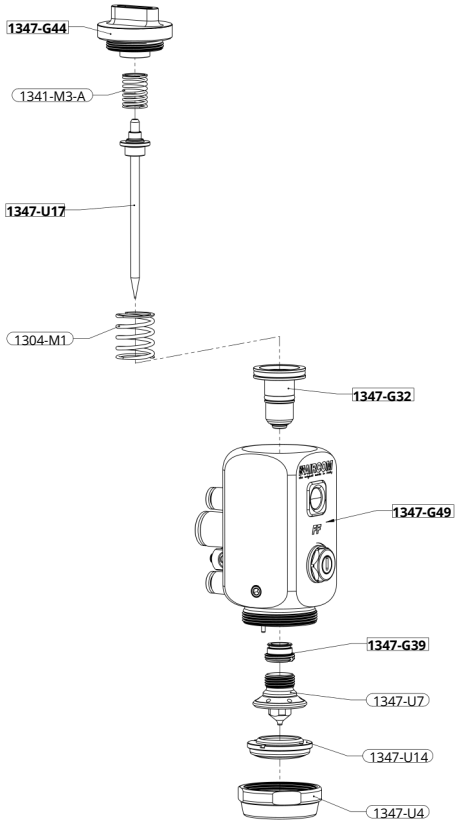

HINWEIS

Für die mit dem Modell kompatiblen Bürstenköpfe können Sie auf die nachstehende CNN-Tabelle verweisen.

ERSATZTEILE

DETAILLISTE

modell FF-SE-A

1341-M3-A	[x1]Frühling
1347-G32	[x1]Kolben montiert
1347-G39	[x1]Dichtungssatz
1347-G44	[x1]Kappe montiert
1347-G49-A	[x1]Körper montiert
1304-M1	[x1]Frühling
1347-U4	[x1] Ring
1347-U7	[x1]Düse
1347-U14	[x1]Kopf
1347-U17	[x1]Auktion abschließen

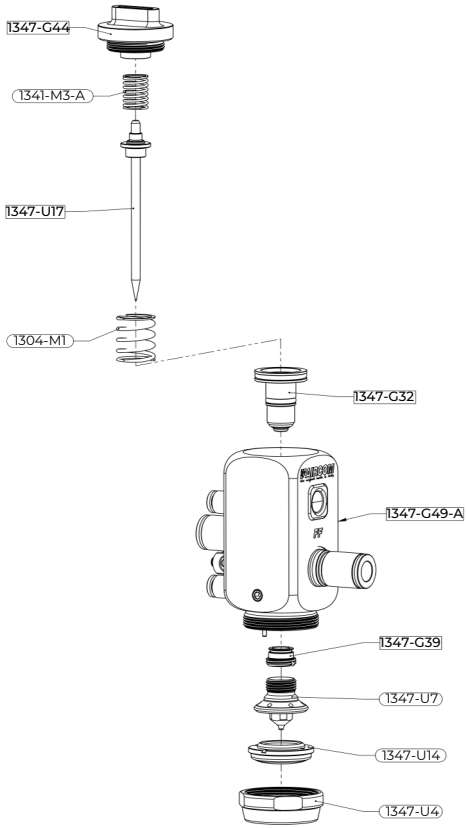

HINWEIS

Für die mit dem Modell kompatiblen Bürstenköpfe können Sie auf die nachstehende CNN-Tabelle verweisen.

ERSATZTEILE

DETAILLISTE

modell FF-Q

1341-M3-A	[x1]Frühling
1347-G32	[x1]Kolben montiert
1347-G39	[x1]Dichtungssatz
1347-G44	[x1]Kappe montiert
1347-G45	[x1]Körper montiert
1347-U4	[x1] Ring
1347-U7	[x1]Düse
1347-U14	[x1]Kopf
1347-U17	[x1]Auktion abschließen

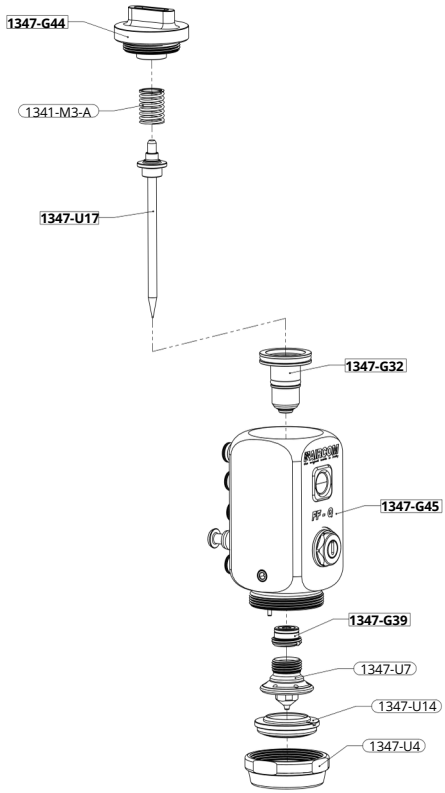

HINWEIS

Für die mit dem Modell kompatiblen Bürstenköpfe können Sie auf die nachstehende CNN-Tabelle verweisen.

ERSATZTEILE

DETAILLISTE

modell FF-Q-A

1341-M3-A	[x1]Frühling
1347-G32	[x1]Kolben montiert
1347-G39	[x1]Dichtungssatz
1347-G44	[x1]Kappe montiert
1347-G45-A	[x1]Körper montiert
1347-U4	[x1] Ring
1347-U7	[x1]Düse
1347-U14	[x1]Kopf
1347-U17	[x1]Auktion abschließen

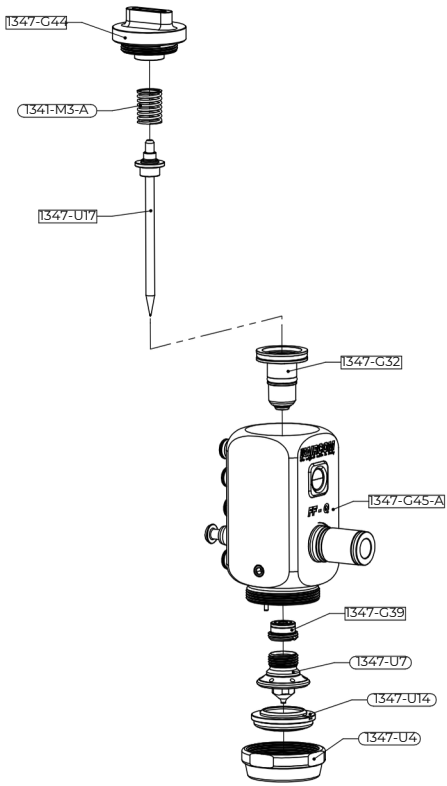

ERSATZTEILE

DETAILLISTE

modell FF-Q-SE

1341-M3-A	[x1]Frühling
1347-G32	[x1]Kolben montiert
1347-G39	[x1]Dichtungssatz
1347-G44	[x1]Kappe montiert
1347-G50	[x1]Körper montiert
1304-M1	[x1]Frühling
1347-U4	[x1] Ring
1347-U7	[x1]Düse
1347-U14	[x1]Kopf
1347-U17	[x1]Auktion abschließen

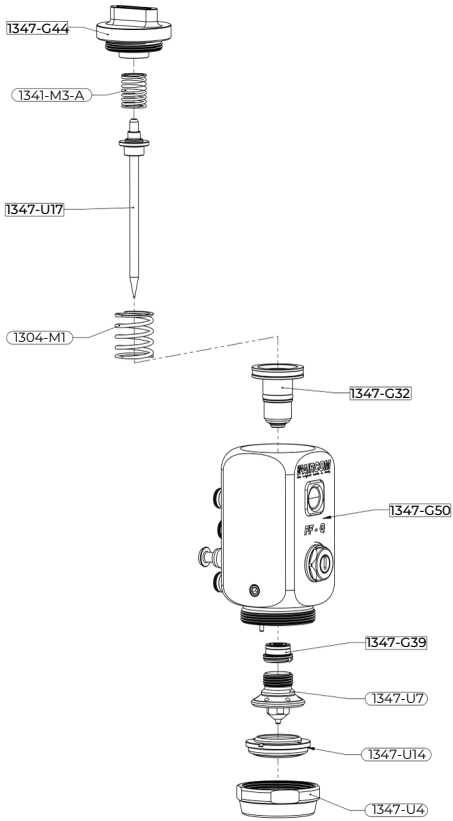

ERSATZTEILE

DETAILLISTE

modell FF-Q-SE-A

1341-M3-A	[x1]Frühling
1347-G32	[x1]Kolben montiert
1347-G39	[x1]Dichtungssatz
1347-G44	[x1]Kappe montiert
1347-G50-A	[x1]Körper montiert
1304-M1	[x1]Frühling
1347-U4	[x1] Ring
1347-U7	[x1]Düse
1347-U14	[x1]Kopf
1347-U17	[x1]Auktion abschließen

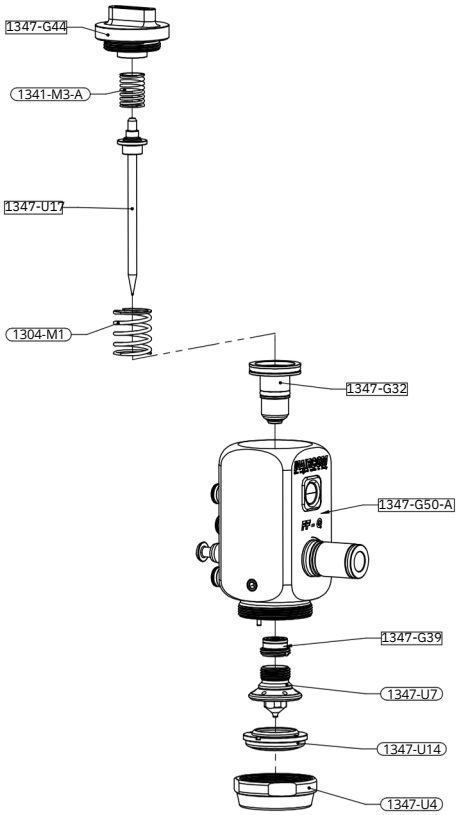

CNN-KOMPATIBLE

Cap-Nozzle-Needle

1347-U14-A	CAP	NOZZLE	NEEDLE
	1347-U14-0.6	1347-U7-0.6	1347-U17-0.6
	1347-U14-0.8	1347-U7-0.8	1347-U17-0.8
	1347-U14-1.2	1347-U7-1.2	1347-U17-1.2
	1347-U14-1.5	1347-U7-1.5	1347-U17-1.5
	1347-U14-2.5	1347-U7-2.5	1347-U17-2.5
	1347-U14-3.0	1347-U7-3.0	1347-U17-3.0

GEPRÜFTE QUALITÄT

ZERTIFIZIERUNGEN

Das Produkt mit einem komplett aus Edelstahl gefertigten Gehäuse und speziellen OP-/Dichtungen entspricht den FDA-Anforderungen.

FDA COMPLIANT

DREIFARBIGER EINSATZ

Jede Pistole ist mit einem dreifarbigen Siegel versehen. Es stellt eine weitere Garantie für die Echtheit und die italienische Herkunft dar, da es nur in originalen AIRCOM® Pistolen vorhanden ist.

UNTERSTÜTZUNG

BRAUCHEN SIE HILFE?

Wir sind für Sie da.

+39 0124 5154 44

aircom@aircom.it

Online-Hilfe

AIRCOM SRL © 2022 - ALL RIGHTS RESERVED

AIRCOM

DISCOVER ALL PRODUCTS

aircom.it

Follow us