AIRCOM

配饰

QRB2

使用说明书

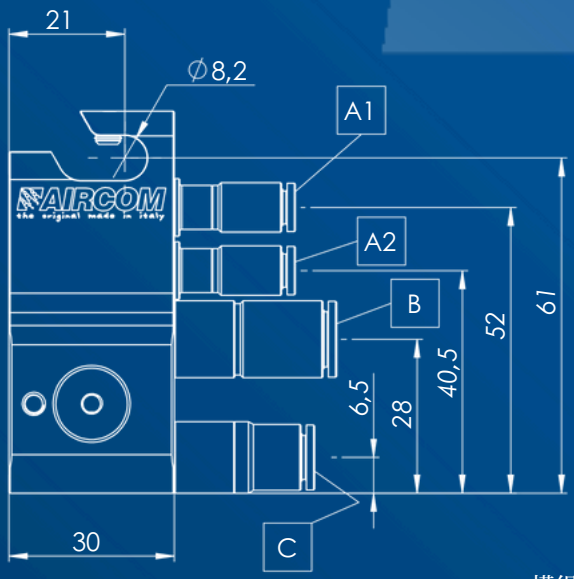

模组。 QRB2、QRB2-SE

它

aircom.it

可用型号

模组。 QRB2
快速、轻松地从系统中移除枪支
与模组兼容。 FF-Q

模组。 QRB2-SE
快速、轻松地从系统中移除枪支
与模组兼容。 FF-Q-SE

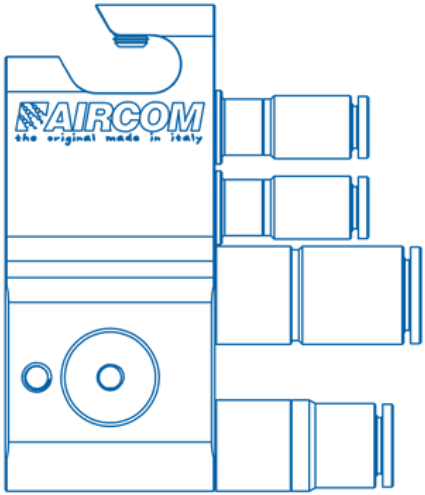

指数

使用说明书

警告 .04

维护和清洁 .04

安装 .05

故障排除 .07

备件和组件 .08

质量认证 .11

支持 .11

注意力！

使用产品前，请阅读并遵循所有说明和安全预防措施。

手册

您可以在 www.aircom.it/manuali 上查阅我们的手册，或者扫描侧面的二维码。

它

警告

腐蚀性产品

我们的喷枪可以雾化任何液体。 然而，它们并非设计用于喷涂磨料/腐蚀性产品。 如果使用磨料/腐蚀性产品，则可以订购带有由合适材料制成的部件的喷枪。

健康危险

一些雾化产品可能有害并导致刺激或健康问题。 有必要仔细阅读产品的所有标签和使用说明。 该产品的使用仅限经过培训的技术人员使用，并在系统运行时调整喷枪时佩戴安全眼镜。

维护和清洁

维护

在进行任何维护工作之前，请清空喷枪并将其与压缩空气和液体供应分配网络断开。 仅使用原装 AIRCOM® 配件、备件和零件：非 AIRCOM® 提供的任何其他产品均未经批准或授权。 AIRCOM® 对因使用非原装备件和配件而造成的任何损坏不承担任何责任。
请勿使用矿物润滑脂。

打扫

仅使用合适的液体洗涤剂，pH 值为中性 6-8。 请勿使用酸、碱性溶液或其他含有氢氧化钠的腐蚀性清洁剂来清洁枪体外部。 请勿将产品浸入液体清洁剂中，这可能会导致产品腐蚀。 用油漆回路内的循环水清洗所有物料通道：清洗不充分会导致扇形缺陷。 清洁时，避免划伤空气喷嘴孔和量油尺的表面。

航空网

它

安装

技术规格

连接槽直径：8.2 毫米。

管件尺寸：

- 控制关闭进气口：A1 = Ø 分机。 X Ø 内部 管= 4 X 2
- 控制开口进气口：A2 = Ø 分机。 X Ø 内部 管= 4 X 2
- 雾化空气入口：B = Ø 分机。 X Ø 内部 管= 8 X 6
- 产品入口：C = Ø 分机。 X Ø 内部 管= 6 X 4

重量：0.29kg
尺寸：参见尺寸图

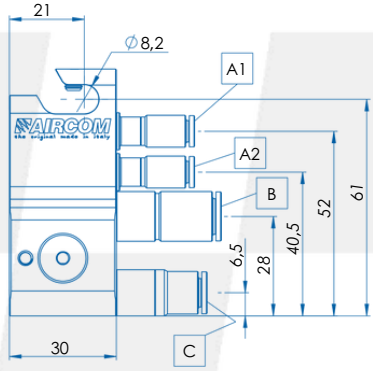

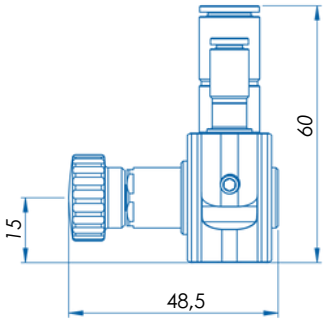

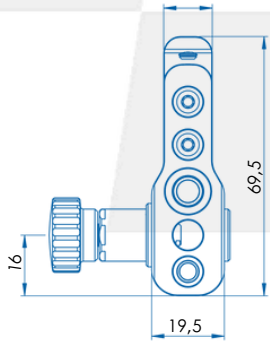

视频教程 ▶

您可以在 www.aircom.it/tutorials 上查阅我们的视频教程，或者扫描侧面的二维码。

安装

1.使用固定槽将配件锁定到系统上。

2.将雾化空气、控制空气和产品管道连接到指定的接头上。

3.将喷枪安装到附件上。
流体的通过仅在喷枪安装后发生。

4.按照喷枪调节说明雾化流体。
建议与附件一起使用的最大压力为 6 bar。

5.要将喷枪从附件上松开，请拉动旋钮部分。 [PE1]。

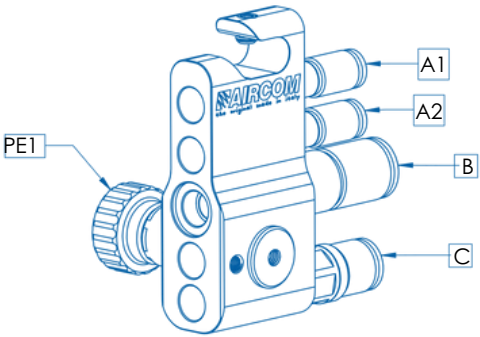

QRB2

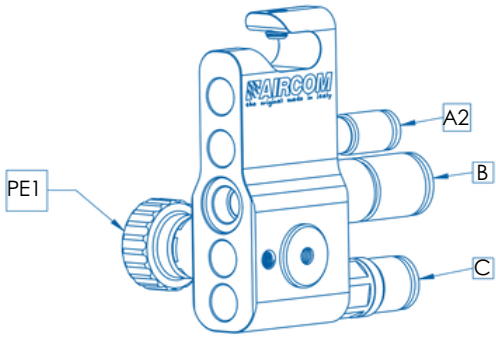

QRB2-SE

它

故障排除

异常	问题方案
体液流失	零件垫片[O27] 磨损 更换零件垫圈。 [O27] 磨损
	部分弹簧[1360-M6] 磨损 更换弹簧部件。 [1360-M6] 磨损

航空网

AIRCOM

配饰

QRB2

模组。 QRB2、QRB2-SE

备件和组件

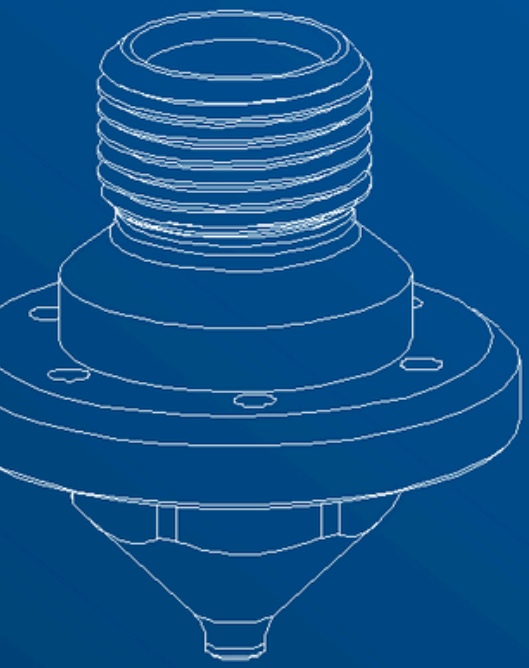

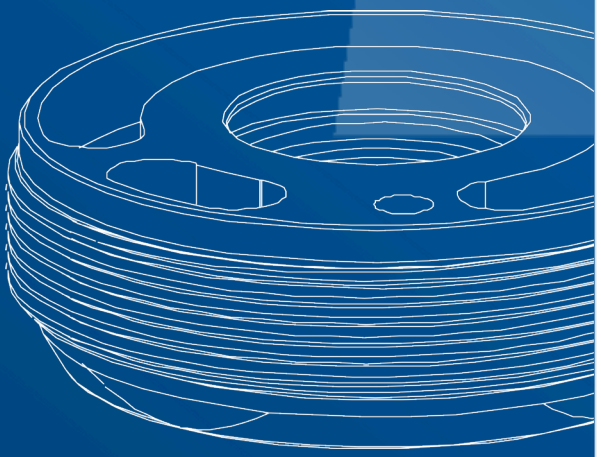

它

航空网

它

备件

详情清单

模组。 QRB2

1360-002 [x1]阀门
1360-004 [x1]配件
1360-G46 [x1]组装块
1360-M6 [x1]弹簧
O27 [x1]密封
R30 [x1]配件

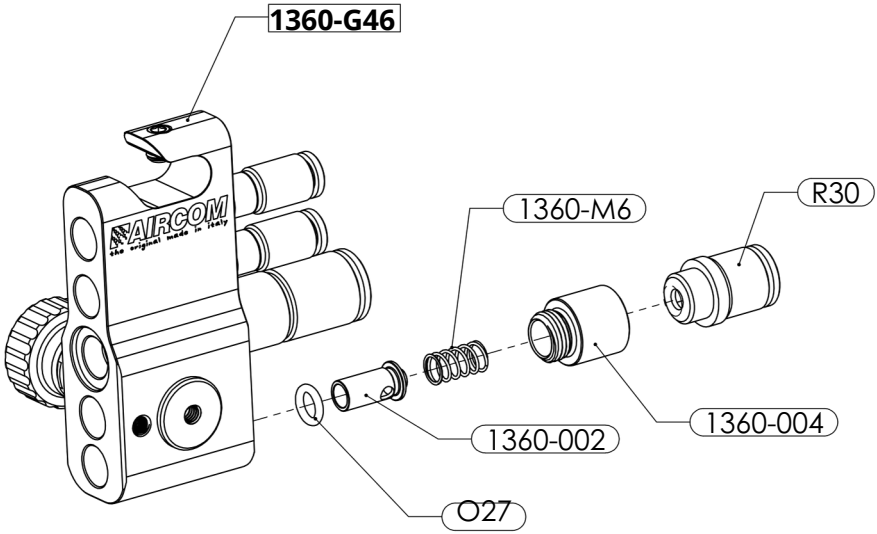

航空网

它

备件

详情清单

模组。 QRB2-SE

1360-002 [x1]阀门
1360-004 [x1]配件
1360-G51 [x1]组装块
1360-M6 [x1]弹簧
O27 [x1]密封
R30 [x1]配件

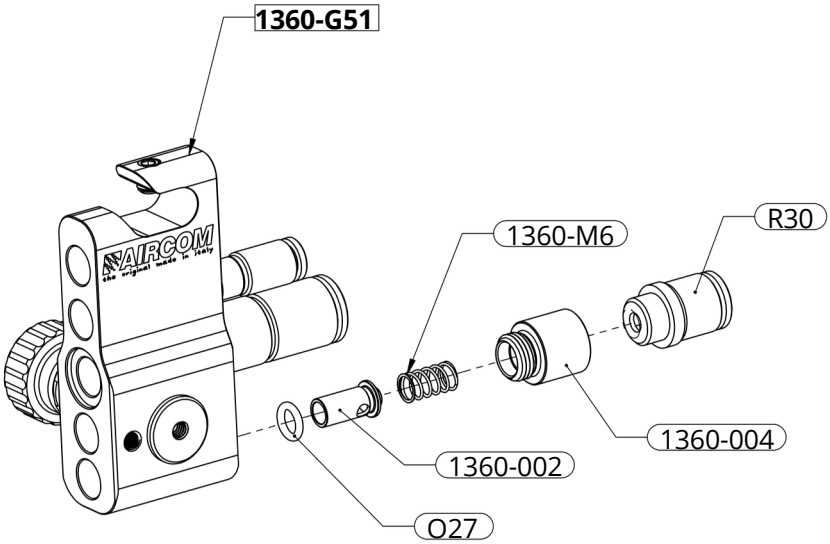

航空网

它

质量认证

认证

该产品的主体完全由不锈钢制成，并具有特定的 OR/密封件，符合 FDA 的要求。

三色插片

每支枪都标有三维、三色印章。它代表了对真实性和意大利特色的进一步保证，因为它只存在于原装 AIRCOM® 手枪中。

支持

你需要帮助吗?

我们随时为您服务。

+39 0124 5154 44

aircom@aircom.it

在线支持

航空网

AIRCOM SRL © 2022 - 保留所有权利

AIRCOM

探索所有产品

跟着我们

航空网