AIRCOM

HVLP SPRAY GUNS

FF series

mod. FF, FF-A, FF-SE, FF-SE-A
FF-Q, FF-Q-A, FF-Q-SE, FF-Q-SE-A

Ricambi e componenti

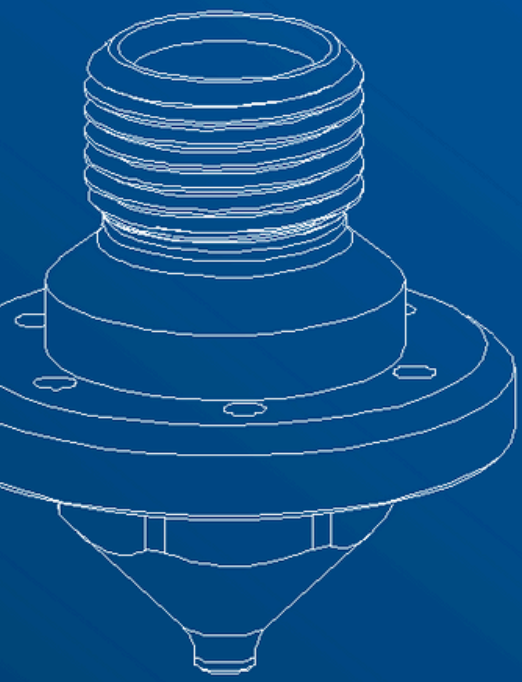

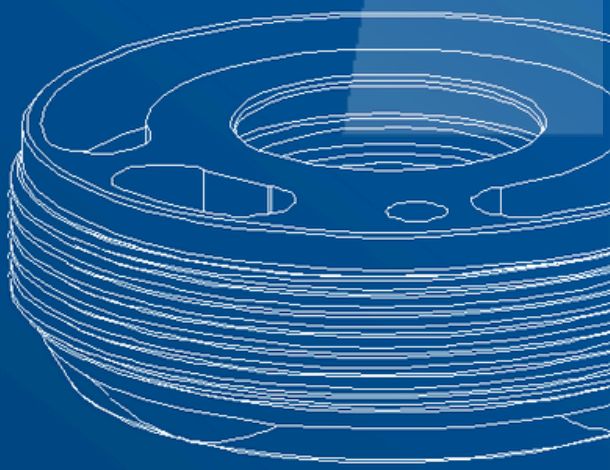

IT

aircom.it

RICAMBI

LISTA PARTICOLARI

mod. FF

1341-M3-A	[x1]Molla
1347-G30	[x1]Corpo assemblato
1347-G32	[x1]Pistoncino montato
1347-G39	[x1]Kit guarnizioni
1347-G44	[x1]Tappo montato
1347-U4	[x1]Ghiera
1347-U7	[x1]Ugello
1347-U14	[x1]Testina
1347-U17	[x1]Asta completa

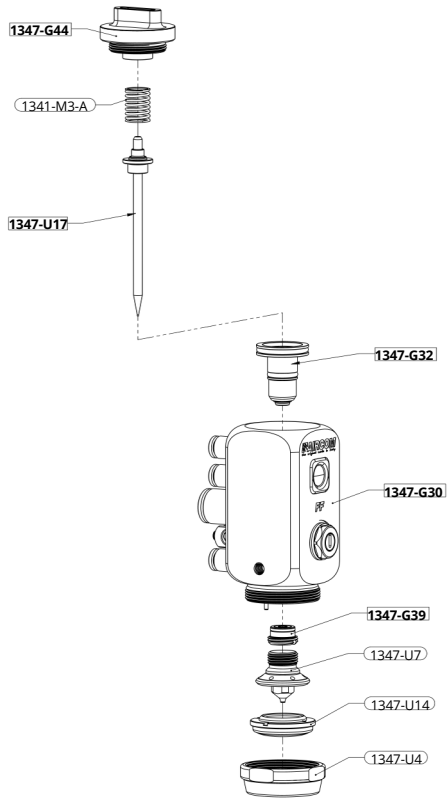

NOTE

Per le testine compatibili con il modello potete fare riferimento alla tabella CNN di seguito.

RICAMBI

LISTA PARTICOLARI

mod. FF-A

1341-M3-A	[x1]Molla
1347-G30-A	[x1]Corpo assemblato
1347-G32	[x1]Pistoncino montato
1347-G39	[x1]Kit guarnizioni
1347-G44	[x1]Tappo montato
1347-U4	[x1]Ghiera
1347-U7	[x1]Ugello
1347-U14	[x1]Testina
1347-U17	[x1]Asta completa

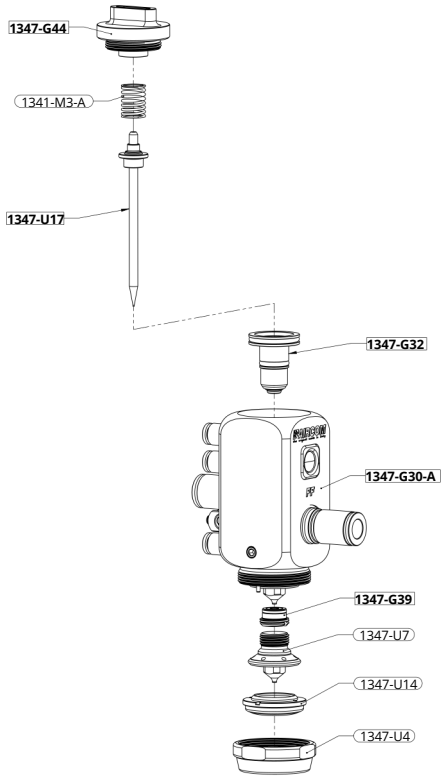

NOTE

Per le testine compatibili con il modello potete fare riferimento alla tabella CNN di seguito.

RICAMBI

LISTA PARTICOLARI

mod. FF-SE

1341-M3-A	[x1]Molla
1347-G32	[x1]Pistoncino montato
1347-G39	[x1]Kit guarnizioni
1347-G44	[x1]Tappo montato
1347-G49	[x1]Corpo assemblato
1304-M1	[x1] Molla
1347-U4	[x1]Ghiera
1347-U7	[x1]Ugello
1347-U14	[x1]Testina
1347-U17	[x1]Asta completa

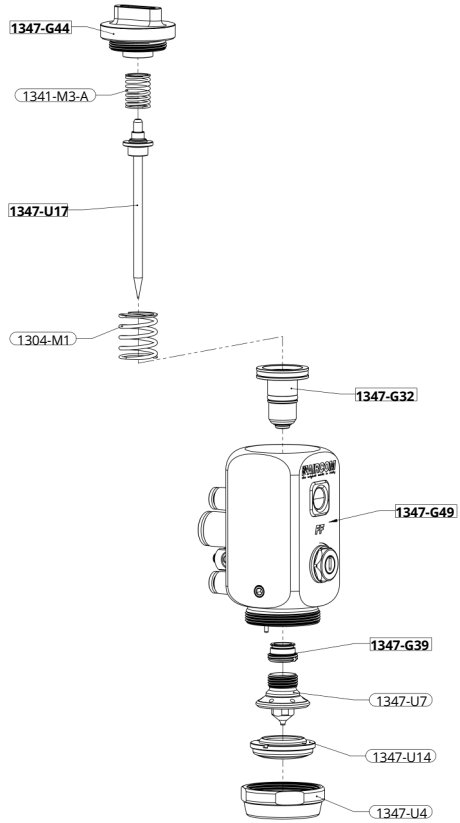

NOTE

Per le testine compatibili con il modello potete fare riferimento alla tabella CNN di seguito.

RICAMBI

LISTA PARTICOLARI

mod. FF-SE-A

1341-M3-A	[x1]Molla
1347-G32	[x1]Pistoncino montato
1347-G39	[x1]Kit guarnizioni
1347-G44	[x1]Tappo montato
1347-G49-A	[x1]Corpo assemblato
1304-M1	[x1] Molla
1347-U4	[x1]Ghiera
1347-U7	[x1]Ugello
1347-U14	[x1]Testina
1347-U17	[x1]Asta completa

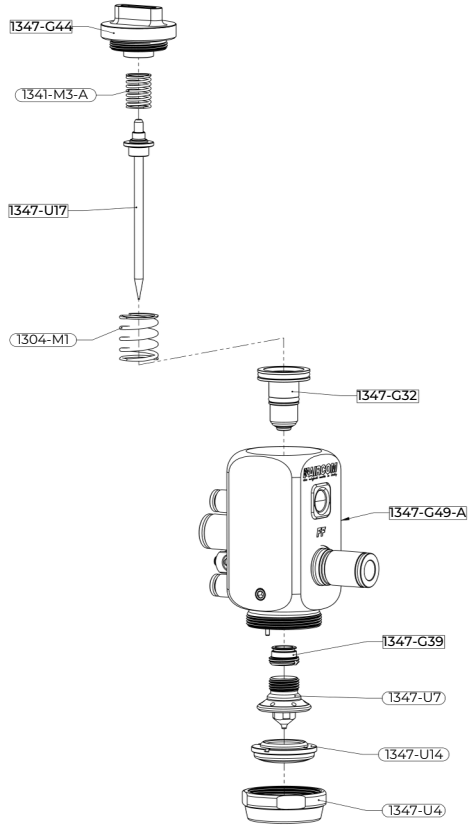

NOTE

Per le testine compatibili con il modello potete fare riferimento alla tabella CNN di seguito.

RICAMBI

LISTA PARTICOLARI

mod. FF-Q

1341-M3-A	[x1]Molla
1347-G32	[x1]Pistoncino montato
1347-G39	[x1]Kit guarnizioni
1347-G44	[x1]Tappo montato
1347-G45	[x1]Corpo assemblato
1347-U4	[x1]Ghiera
1347-U7	[x1]Ugello
1347-U14	[x1]Testina
1347-U17	[x1]Asta completa

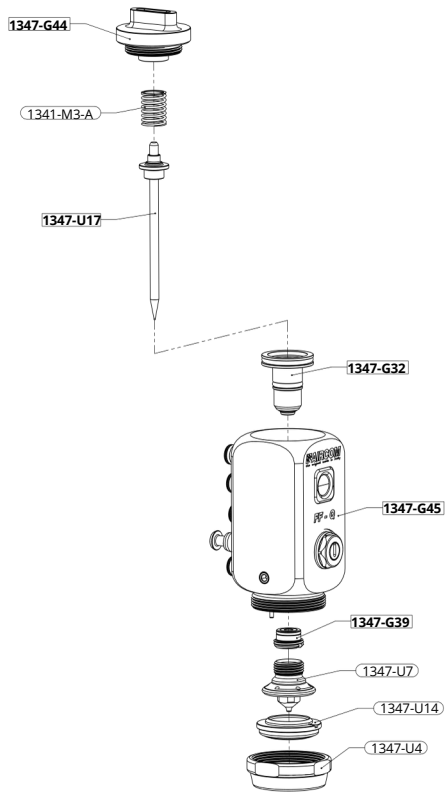

NOTE

Per le testine compatibili con il modello potete fare riferimento alla tabella CNN di seguito.

RICAMBI

LISTA PARTICOLARI

mod. FF-Q-A

1341-M3-A	[x1]Molla
1347-G32	[x1]Pistoncino montato
1347-G39	[x1]Kit guarnizioni
1347-G44	[x1]Tappo montato
1347-G45-A	[x1]Corpo assemblato
1347-U4	[x1]Ghiera
1347-U7	[x1]Ugello
1347-U14	[x1]Testina
1347-U17	[x1]Asta completa

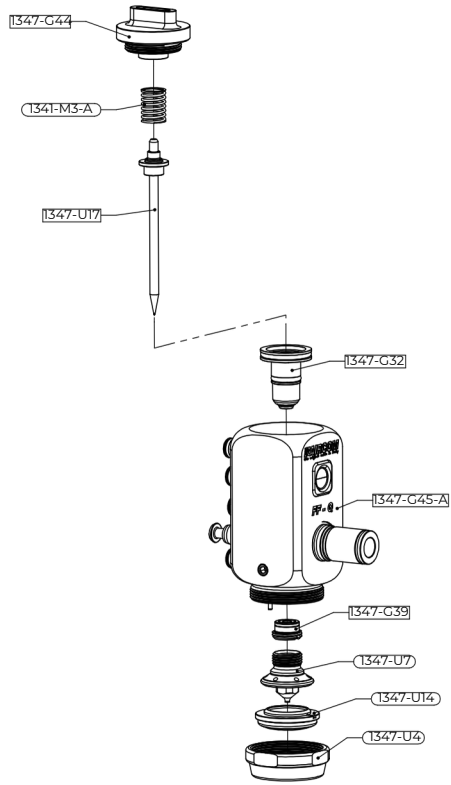

NOTE

Per le testine compatibili con il modello potete fare riferimento alla tabella CNN di seguito.

RICAMBI

LISTA PARTICOLARI

mod. FF-Q-SE

1341-M3-A	[x1]Molla
1347-G32	[x1]Pistoncino montato
1347-G39	[x1]Kit guarnizioni
1347-G44	[x1]Tappo montato
1347-G50	[x1]Corpo assemblato
1304-M1	[x1] Molla
1347-U4	[x1]Ghiera
1347-U7	[x1]Ugello
1347-U14	[x1]Testina
1347-U17	[x1]Asta completa

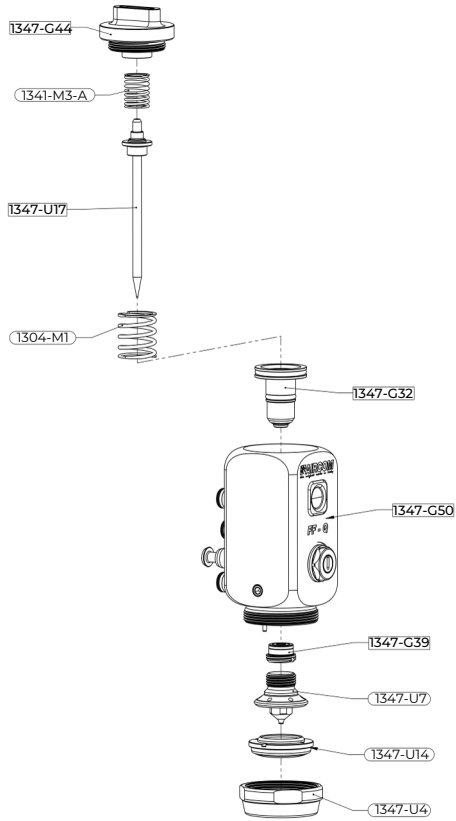

NOTE

Per le testine compatibili con il modello potete fare riferimento alla tabella CNN di seguito.

RICAMBI

LISTA PARTICOLARI

mod. FF-Q-SE-A

1341-M3-A	[x1]Molla
1347-G32	[x1]Pistoncino montato
1347-G39	[x1]Kit guarnizioni
1347-G44	[x1]Tappo montato
1347-G50-A	[x1]Corpo assemblato
1304-M1	[x1] Molla
1347-U4	[x1]Ghiera
1347-U7	[x1]Ugello
1347-U14	[x1]Testina
1347-U17	[x1]Asta completa

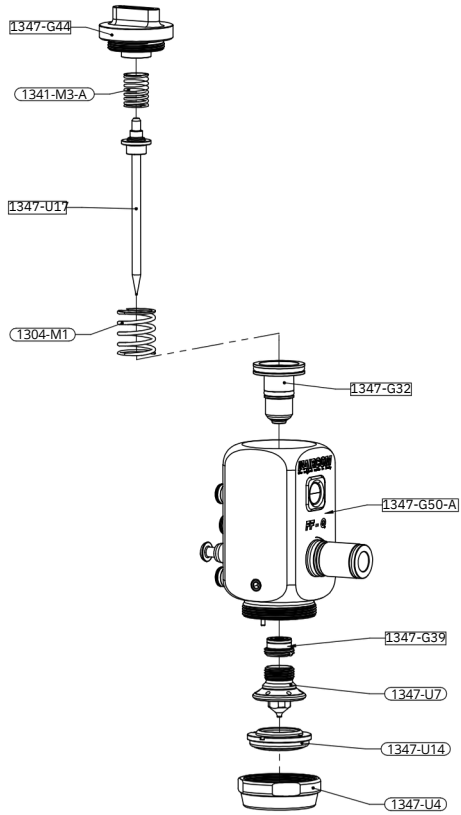

NOTE

Per le testine compatibili con il modello potete fare riferimento alla tabella CNN di seguito.

CNN COMPATIBILI

Cap-Nozzle-Needle

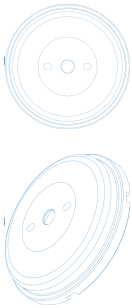

1347-U14-A	CAP	NOZZLE	NEEDLE
	1347-U14-0.6	1347-U7-0.6	1347-U17-0.6
	1347-U14-0.8	1347-U7-0.8	1347-U17-0.8
	1347-U14-1.2	1347-U7-1.2	1347-U17-1.2
	1347-U14-1.5	1347-U7-1.5	1347-U17-1.5
	1347-U14-2.5	1347-U7-2.5	1347-U17-2.5
	1347-U14-3.0	1347-U7-3.0	1347-U17-3.0

QUALITÀ CERTIFICATA

CERTIFICAZIONI

Il prodotto, con corpo interamente in acciaio inox e OR/sealings specifici, rispetta i requisiti FDA.

FDA COMPLIANT

INSERTO TRICOLORE

Ogni pistola è contraddistinta da un sigillo tridimensionale a tre colori. Rappresenta un'ulteriore garanzia di autenticità e italianità perchè è presente solo nelle pistole AIRCOM® originali.

SUPPORTO

HAI BISOGNO DI AIUTO?

Siamo a tua disposizione.

+39 0124 5154 44

aircom@aircom.it

Supporto online

AIRCOM SRL © - ALL RIGHTS RESERVED

AIRCOM

DISCOVER ALL PRODUCTS

Follow us

aircom.it