AIRCOM

SPECIAL SPRAY GUNS

MG series

Manuale di istruzioni

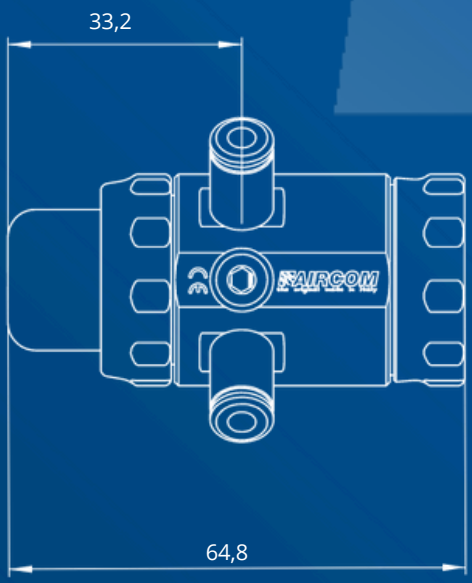

mod. MG, MG1349

IT

aircom.it

MODELLI DISPONIBILI

mod. MG
Peso e ingombri ridotti, per diverse esigenze di spruzzatura

mod. MG1349
Adatta a condizioni di lavoro particolarmente gravose, prodotta integralmente in acciaio inox

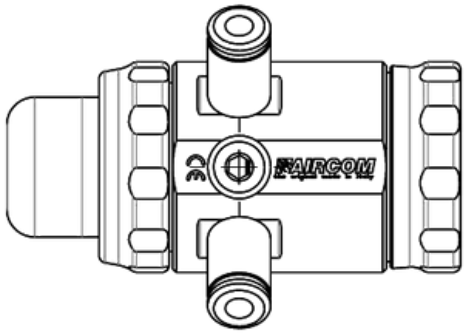

Indice

Manuale di istruzioni

Avvertenze .04

Manutenzione e pulizia .04

Installazione e avviamento .05

Dati tecnici .08

Risoluzione anomalie .11

Ricambi e componenti .13

Qualità certificata .18

Supporto .18

ATTENZIONE!

Leggere e seguire tutte le istruzioni e le precauzioni di sicurezza prima di utilizzare il prodotto.

MANUALI

Puoi consultare i nostri manuali su **www.aircom.it/manuali**
Oppure, scannerizza il QR Code qui a lato.

AVVERTENZE

PRODOTTI CORROSIVI

Le nostre pistole possono essere usate con la maggior parte dei pigmenti a base acqua o solvente per il rivestimento e la finitura di ogni tipo di superficie. Tuttavia, esse non sono concepite per spruzzare prodotti abrasivi/corrosivi. In caso di utilizzo di prodotti abrasivi/corrosivi è possibile ordinare pistole con componenti in materiale adatto.

PERICOLO PER LA SALUTE

Alcuni prodotti chimici spruzzati possono essere nocivi e causare delle irritazioni o disturbi alla salute. È necessaria l'attenta lettura di tutte le etichette e delle modalità d'uso del prodotto. L'uso del prodotto è riservato al personale tecnico addestrato, con l'utilizzo di occhiali di protezione in caso di regolazioni della pistola ad impianto funzionante.

MANUTENZIONE E PULIZIA

MANUTENZIONE

Prima di qualsiasi intervento di manutenzione, svuotare la pistola e scollegarla dalla rete di distribuzione dell'aria compressa e dell'alimentazione del liquido. Utilizzare solo accessori, ricambi e pezzi originali AIRCOM®: qualsiasi altro prodotto non fornito da AIRCOM® non è omologato né autorizzato. AIRCOM® non risponde per eventuali danni causati dall'uso di ricambi e accessori non originali.

PULIZIA

Utilizzare solo detergenti liquidi adeguati, con pH neutro 6-8. Non utilizzare acidi, soluzioni alcaline o altri detergenti contenenti idrossido di sodio, aggressivi per la pulizia esterna del corpo pistola. Non immergere la pistola in detergenti liquidi che possono causare la corrosione del prodotto. Pulire tutti i passaggi del materiale facendo circolare acqua all'interno del circuito vernice: una pulizia inadeguata può provocare difetti alla forma del ventaglio. Durante la pulizia, evitare di graffiare le superfici dei fori dell'ugello aria e l'astina.

INSTALLAZIONE

mod. MG

SPECIFICHE TECNICHE

Dimensione dei raccordi per i tubi:

- Entrata aria di comando: **A** = tubo Ø 4
- Entrata aria di atomizzazione: **B** = tubo Ø 4
- Entrata prodotto: **C** = tubo Ø 4

Peso pistola: 135 gr
Dimensione pistola: vedi viste quotate

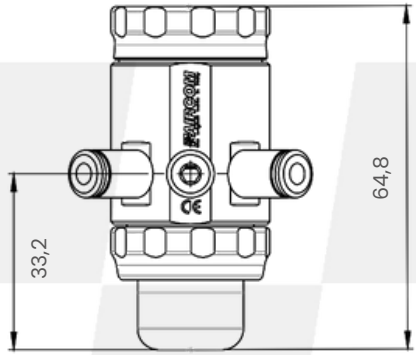

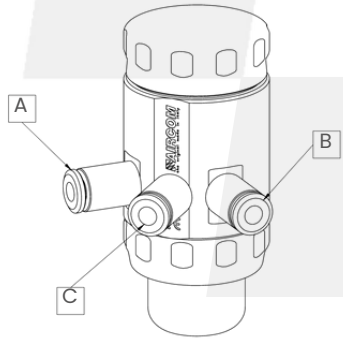

A

Ø est. X Ø int. tubo = 4 X 2
Apertura pistoncino ≥ 4,0 bar

B

Ø est. X Ø int. tubo = 4 X 2
Atomizzazione: da 1 a 3 bar

C

Ø est. X Ø int. tubo = 4 X 2
Entrata prodotto

VIDEO TUTORIAL ►

Puoi consultare i nostri video tutorial su **www.aircom.it/tutorials**
Oppure, scannerizza il QR Code qui a lato.

INSTALLAZIONE

mod. MG1349

SPECIFICHE TECNICHE

Dimensione dei raccordi per i tubi:

- Entrata aria di atomizzazione: **A** = M5
- Entrata prodotto: **B** = M5

Peso pistola: 180gr
Dimensione pistola: vedi viste quotate

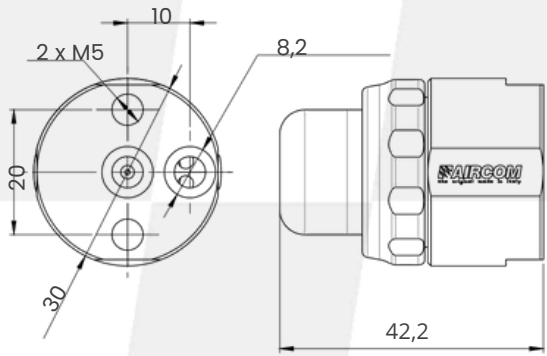

A
Ø est. X Ø int. tubo = 4 X 2
Atomizzazione: da 2,5 a 5 bar

B
Ø est. X Ø int. tubo = 4 X 2
Entrata prodotto

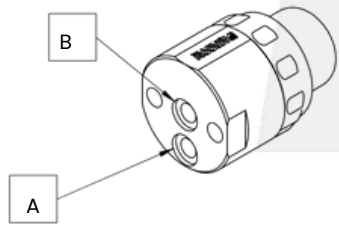

VIDEO TUTORIAL ▶

Puoi consultare i nostri video tutorial su **www.aircom.it/tutorials**
Oppure, scannerizza il QR Code qui a lato.

SEQUENZA REGOLAZIONI

mod. MG

1.Bloccare la pistola all'impianto per garantirne la stabilità e orientare la testina nel verso di copertura opportuno.

2.Collegare la tubazione dell'aria di atomizzazione, dell'aria di comando e del prodotto ai raccordi indicati nella pagina precedente.

3.Avvitare il volantino part. [1286-D11] fino a fine corsa (non forzare quando si arriva in battuta). Agire sull'aria di comando. Se non esce alcuna goccia di pigmento, togliere l'aria di comando e aprire il volantino part.[1286-D11] di un solo scatto. Ripetere il procedimento fino a quando non appare la prima goccia.

4.Aprire il volantino part. [1286-D11] degli scatti necessari per determinare la quantità di pigmento desiderata.

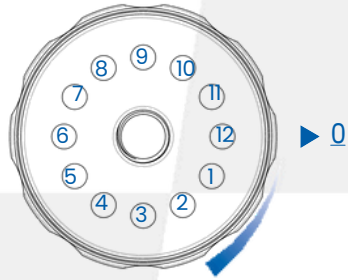

12 scatti a giro

SEQUENZA REGOLAZIONI

mod. MG1349

1.Bloccare il nebulizzatore all'impianto tramite gli appositi fori M5 sul retro e orientare la testina nel verso di copertura opportuno.

2.Collegare la tubazione dell'aria di atomizzazione e del prodotto ai fori filettati indicati nella pagina precedente.

3.Regolare il flusso di prodotto a monte del nebulizzatore.

DATI TECNICI

mod. MG

TESTA 1286-D4-M0

Ø UGELLO	SCATTI	PORTATA DEL FLUIDO (g/min)	PRESSIONE ATOMIZZAZIONE (kg/cm²)	CONSUMO ARIA (L/min)
1286-D4-M0 ø 0,6	6	60,7	1,25	24
	9	94,5	1,27	34
1286-D4-M0 ø 0,8	7	111,5	1,9	33
	10	132,6	2,3	38
1286-D4-M0 ø 1,0	9	150	2,7	35
	11	185,6	3,1	40
1286-D4-M0 ø 1,2	10	167	-	-
	12	209,3	-	-

NOTE

Pressione pompa 0,8 ÷ 1,0 Kg/cm².
Liquido usato per le prove: acqua.Viscosità coppa Ford 4 = 11 sec.

Testa per nebulizzazione a cono

DATI TECNICI

mod. MG

TESTA 1286-D4-M1 ▲

Ø UGELLO	SCATTI	PORTATA DEL FLUIDO (g/min)	PRESSIONE ATOMIZZAZIONE (kg/cm²)	CONSUMO ARIA (L/min)
1286-D4-M1 ø 0,6	6	60,7	2	44
	9	94,5	3,3	65
1286-D4-M1 ø 0,8	7	111,5	3,4	67
	10	132,6	3,7	71
1286-D4-M1 ø 1,0	9	150	4,1	77
	11	185,6	4,3	80
1286-D4-M1 ø 1,2	10	167	4,5	84
	12	209,3	4,8	88

NOTE

Pressione pompa 0,8 ÷ 1,0 Kg/cm².
Liquido usato per le prove: acqua.Viscosità coppa Ford 4 = 11 sec.

▲ Testa per nebulizzazione a ventaglio

DATI TECNICI

mod. MG1349

TESTA 1286-D4-M0-X

Ø UGELLO	SCATTI	PORTATA DEL FLUIDO (g/min)	PRESSIONE ATOMIZZAZIONE (kg/cm²)	CONSUMO ARIA (L/min)
1286-D4-M0-X ø 0,8	-	174	2,9	65
1286-D4-M0-X ø 1,0	-	235	3,4	79
1286-D4-M0-X ø 1,2	-	313,5	4,5	85
1286-D4-M0-X ø 1,5	-	469,6	-	-

TESTA 1286-D4-M1-X

Ø UGELLO	SCATTI	PORTATA DEL FLUIDO (g/min)	PRESSIONE ATOMIZZAZIONE (kg/cm²)	CONSUMO ARIA (L/min)
1286-D4-M1-X ø 0,8	-	174	2	122
1286-D4-M1-X ø 1,0	-	235	2,3	135
1286-D4-M1-X ø 1,2	-	313,5	2,5	146
1286-D4-M1-X ø 1,5	-	469,6	3	148

NOTE

Pressione pompa 0,5 ÷ 0,6 Kg/cm².
Liquido usato per le prove: acqua. Viscosità coppa Ford 4 = 11 sec.

Testa per nebulizzazione a cono

Testa per nebulizzazione a ventaglio

RISOLUZIONI ANOMALIE

mod. MG

Anomalia	Problema / Soluzione
No atomizzazione	**Non arriva pressione alla pistola** *Verificare impianto aria*
	Guarnizione part. [O5] usurata *Sostituire guarnizione part. [O5] usurata*
	La testina part. [1286-D4-M0] o part. [1286-D4-M1], l'ugello part. [1007-2] e l'asta part. [1286-D5] sono usurati *Sostituire la testina part. [1286-D4-M0] o part. [1286-D4-M1], l'ugello part. [1007-2]e l'asta part. [1286-D5] usurati*
	Il prodotto è in quantità superiore al necessario *Ridurre il passaggio del prodotto*
	Manca prodotto (portata troppo ridotta) *Aggiungere prodotto o ridurre pressione aria di atomizzazione*
	Manca prodotto nel serbatoio o tubi ostruiti *Riempire il serbatoio o ripulire con il solvente*
Perdita dall'ugello	**Volantino part. [1286-D11] usurato** *Sostituire volantino part. [1286-D11] usurato*
	Asta part. [1286-D5] / ugello part. [1007-2] usurati *Sostituire asta part. [1286-D5] / ugello part. [1007-2] usurati*

RISOLUZIONI ANOMALIE

mod. MG1349

Anomalia	Problema / Soluzione
No atomizzazione	**Non arriva pressione alla pistola** *Verificare impianto aria*
	La testina part. [1286-D4-M0-X] o part. [1286- D4-M1-X] e l'ugello part. [1007-2] sono usurati *Sostituire la testina [1286-D4-M0-X] o part. [1286-D4-M1-X] e l'ugello part. [1007-2] usurati*
	Il prodotto è in quantità superiore al necessario *Ridurre il passaggio del prodotto*
	Manca prodotto (portata troppo ridotta) *Aggiungere prodotto o ridurre pressione aria di atomizzazione*
	Manca prodotto nel serbatoio o tubi ostruiti *Riempire il serbatoio o ripulire con il solvente*
Perdita dall'ugello	**Anomalia riscontrata a monte del nebulizzatore** *Verificare il funzionamento dell'impianto*

AIRCOM

SPECIAL SPRAY GUNS

MG series

mod. MG, MG1349

Ricambi e componenti

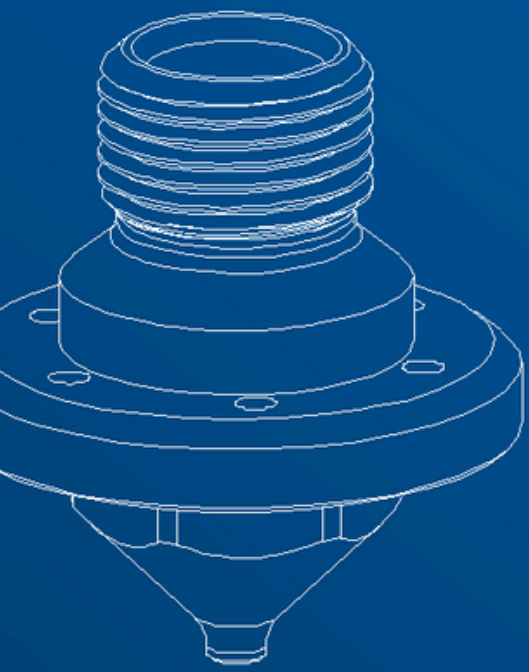

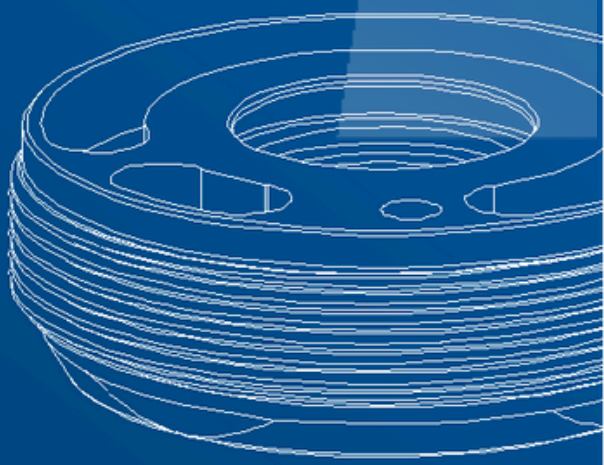

IT

aircom.it

RICAMBI

LISTA PARTICOLARI

mod. MG

1007-2	[x1]Ugello
1007-S	[x1]Guarnizione
1286-D1	[x1]Corpo
1286-D2	[x1]Ghiera
1286-D4-M0	[x1]Testina
1286-D4-M1	[x1]Testina
1286-D5	[x1]Asta
1286-D6	[x1]Tappo
1286-D8	[x1]Pistoncino
1286-D10	[x1]Tappo
1286-D11	[x1]Volantino
1286-D12	[x1]Puntalino
1286-D13	[x1]Anello
1286-M2	[x1]Molla
1303-75-X	[x1]Molla
O5	[x1]Guarnizione
R22	[x3]Raccordo
S2	[x1]Spina

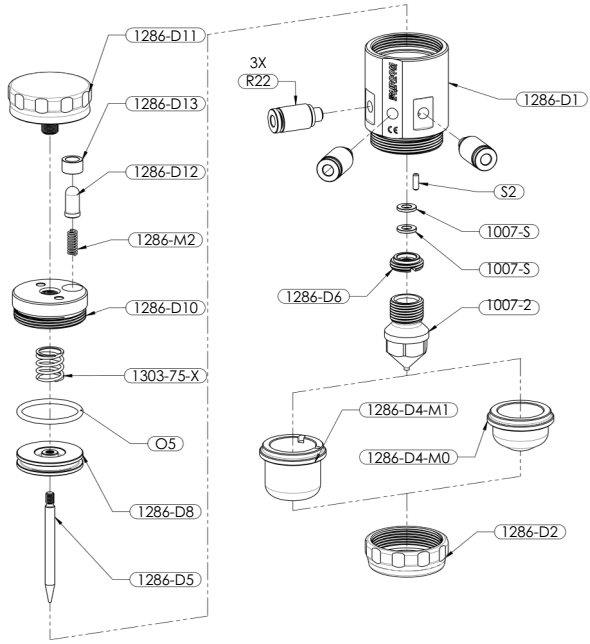

NOTE

Per le testine compatibili con il modello potete fare riferimento alla tabella CNN di seguito.

RICAMBI

LISTA PARTICOLARI

mod. MG1349

1007-2	[x1]Ugello
1286-D2-X	[x1]Ghiera in inox
1286-D4-M0-X	[x1]Testina in inox
1286-D4-M1-X	[x1]Testina in inox
1349-108	[x1]Corpo
R21	[x2] Raccordo
S8	[x1]Spina

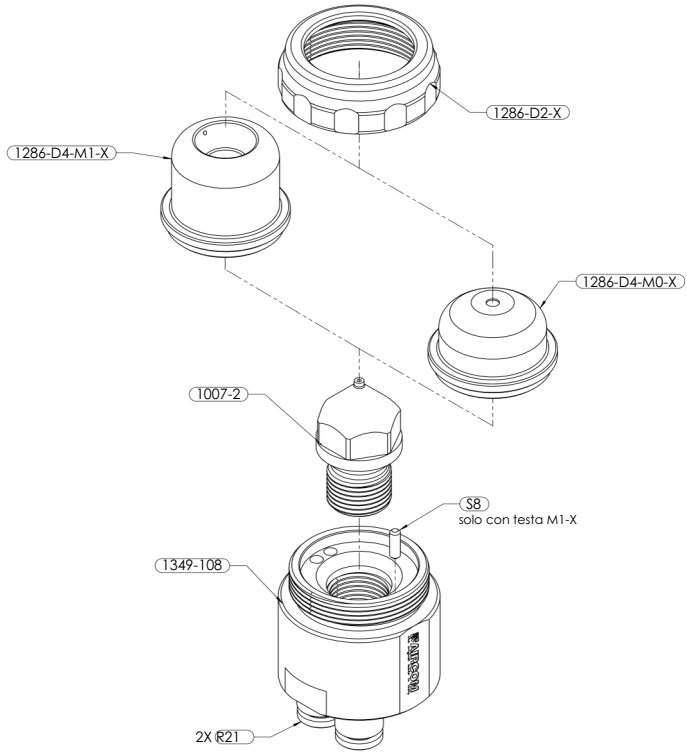

NOTE

Per le testine compatibili con il modello potete fare riferimento alla tabella CNN di seguito.

CNN COMPATIBILI

Cap-Nozzle-Needle

mod. MG

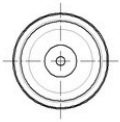

1286-D4-M0 ▲	CAP	NOZZLE	NEEDLE
	1286-D4-M0-0.8	1007-2-0.8	1286-D5-0.8
	1286-D4-M0-1.0	1007-2-1.0	1286-D5-1.0
	1286-D4-M0-1.2	1007-2-1.2	1286-D5-1.2
	1286-D4-M0-1.5	1007-2-1.5	1286-D5-1.5

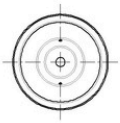

1286-D4-M1 ▲	CAP	NOZZLE	NEEDLE
	1286-D4-M1-0.8	1007-2-0.8	1286-D5-0.8
	1286-D4-M1-1.0	1007-2-1.0	1286-D5-1.0
	1286-D4-M1-1.2	1007-2-1.2	1286-D5-1.2
	1286-D4-M1-1.5	1007-2-1.5	1286-D5-1.5

NOTE

▲ Testa per nebulizzazione a cono

▲ Testa per nebulizzazione a ventaglio

CNN COMPATIBILI

Cap-Nozzle-Needle

mod. MG1349

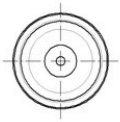

1286-D4-M0-X ▲	CAP	NOZZLE
	1286-D4-M0-X-0.8	1007-2-0.8
	1286-D4-M0-X-1.0	1007-2-1.0
	1286-D4-M0-X-1.2	1007-2-1.2
	1286-D4-M0-X-1.5	1007-2-1.5

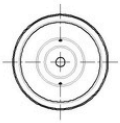

1286-D4-M1-X ▲	CAP	NOZZLE
	1286-D4-M1-X-0.8	1007-2-0.8
	1286-D4-M1-X-1.0	1007-2-1.0
	1286-D4-M1-X-1.2	1007-2-1.2
	1286-D4-M1-X-1.5	1007-2-1.5

NOTE

▲ Testa per nebulizzazione a cono

▲ Testa per nebulizzazione a ventaglio

QUALITÀ CERTIFICATA

CERTIFICAZIONI

Tutti i prodotti AIRCOM® sono certificati secondo la norma UNI EN 13 966 - 1 (VDMA-Einheisblatt 24 366) secondo i parametri di efficienza di trasferimento.

Fraunhofer IPA

SUPPORTO

HAI BISOGNO DI AIUTO?

Siamo a tua disposizione.

+39 0124 5154 44

aircom@aircom.it

Supporto online

AIRCOM SRL © 2022 - ALL RIGHTS RESERVED

AIRCOM

DISCOVER ALL PRODUCTS

Follow us

aircom.it