AIRCOM

HVLP SPRAY GUNS

FF series

Manuale di istruzioni

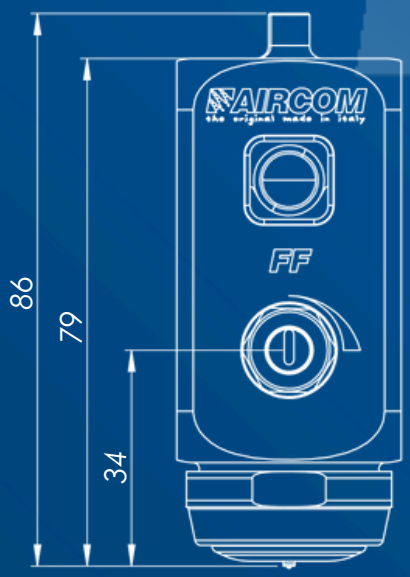

mod. FF, FF-A, FF-SE, FF-SE-A
FF-Q, FF-Q-A, FF-Q-SE, FF-Q-SE-A

IT

aircom.it

MODELLI DISPONIBILI

VERSIONI	100% ACCIAIO INOX	PER ALTE CICLICHE DI LAVORO	REGOLAZIONE DEL VENTAGLIO MANUALE	REGOLAZIONE DEL VENTAGLIO DA PLC	EQUIPAGGIABILE CON AIRCOM® QRB2 E AIRCOM®HSB
FF	★	★	★		
FF-A	★			★	
FF-SE	★		★		
FF-SE-A	★			★	
FF-Q*	★	★	★		★
FF-Q-A*	★	★		★	★
FF-Q-SE*	★		★		★
FF-Q-SE-A*	★			★	★
*In caso di utilizzo delle versioni Q, Q-A, Q-SE o Q-SE-A, si raccomanda l'uso di guanti protettivi.					

Indice

Manuale di istruzioni

Avvertenze .04

Manutenzione e pulizia .04

Installazione e avviamento .05

Dati tecnici .11

Risoluzione anomalie .12

Ricambi e componenti .13

Qualità certificata .23

Supporto .23

ATTENZIONE!

Leggere e seguire tutte le istruzioni e le precauzioni di sicurezza prima di utilizzare il prodotto.

MANUALI

Puoi consultare i nostri manuali su **www.aircom.it/manuali**
Oppure, scannerizza il QR Code qui a lato.

AVVERTENZE

PRODOTTI CORROSIVI

Le nostre pistole possono atomizzare qualsiasi fluido. Tuttavia, esse non sono concepite per spruzzare prodotti abrasivi/corrosivi. In caso di utilizzo di prodotti abrasivi/corrosivi è possibile ordinare pistole con componenti in materiale adatto.

PERICOLO PER LA SALUTE

Alcuni prodotti atomizzati possono essere nocivi e causare delle irritazioni o disturbi alla salute. È necessaria l'attenta lettura di tutte le etichette e delle modalità d'uso del prodotto. L'uso del prodotto è riservato al personale tecnico addestrato, con l'utilizzo di occhiali di protezione in caso di regolazioni della pistola ad impianto funzionante.

MANUTENZIONE E PULIZIA

MANUTENZIONE

Prima di qualsiasi intervento di manutenzione, svuotare la pistola e scollegarla dalla rete di distribuzione dell'aria compressa e dell'alimentazione del liquido. Utilizzare solo accessori, ricambi e pezzi originali AIRCOM®: qualsiasi altro prodotto non fornito da AIRCOM® non è omologato né autorizzato. AIRCOM® non risponde per eventuali danni causati dall'uso di ricambi e accessori non originali.
Non usare grassi di natura minerale.
Si raccomanda l'uso di guanti protettivi.

PULIZIA

Utilizzare solo detergenti liquidi adeguati, con pH neutro 6-8. Non utilizzare acidi, soluzioni alcaline o altri detergenti contenenti idrossido di sodio, aggressivi per la pulizia esterna del corpo pistola. Non immergere la pistola in detergenti liquidi che possono causare la corrosione del prodotto. Pulire tutti i passaggi del materiale facendo circolare acqua all'interno del circuito prodotto: una pulizia inadeguata può provocare difetti alla forma del ventaglio. Durante la pulizia, evitare di graffiare le superfici dei fori dell'ugello aria e l'astina.
Effettuare un ciclo di pulizia prima di ogni utilizzo.

INSTALLAZIONE

SPECIFICHE TECNICHE

Diametro foro di attacco: Ø 6,2 mm

Dimensione dei raccordi per i tubi:

• Entrata aria di chiusura comando: **A1** = innesto rapido tubo Ø 4

• Entrata aria di apertura comando: **A2** = innesto rapido tubo Ø 4

• Entrata aria di atomizzazione: **B** = innesto rapido tubo Ø 8

• Entrata prodotto: **C** = innesto rapido tubo Ø 4

Peso pistola: 0,55 kg
Dimensione pistola: vedi viste quotate

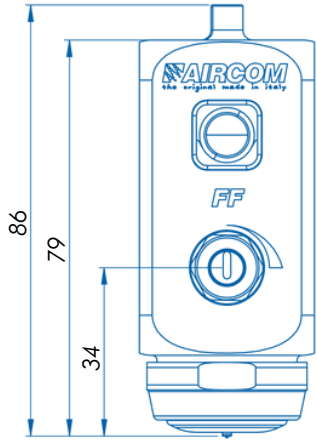

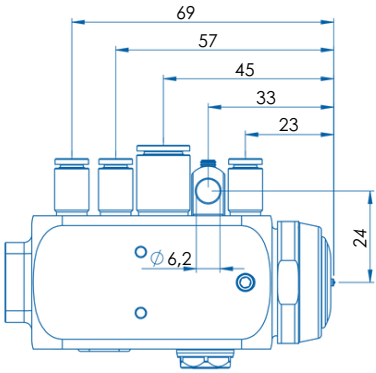

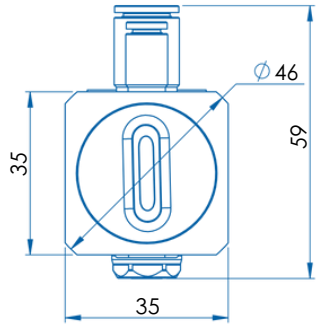

VIDEO TUTORIAL▶

Puoi consultare i nostri video tutorial su **www.aircom.it/tutorials**
Oppure, scannerizza il QR Code qui a lato.

INSTALLAZIONE E AVVIAMENTO

Prima dell'utilizzo, pulire accuratamente la pistola con un prodotto adeguato.
Effettuare un ciclo di pulizia prima di ogni utilizzo.
L'alimentazione deve essere fatta con aria secca, filtrata e regolata a pressione costante.
In caso di utilizzo del prodotto con il riscaldatore AIRCOM® HSB, usare guanti protettivi per evitare scottature o bruciature.

A1
Ø est. X Ø int. tubo = 4 X 2
Entrata aria chiusura comando ≥ 4,0 bar

A2
Ø est. X Ø int. tubo = 4 X 2
Entrata aria apertura comando: 4 bar

B
Ø est. X Ø int. tubo = 8 X 6
Entrata aria atomizzazione : da 0,3 a 3 bar

C
Ø est. X Ø int. tubo = 4 X 2
Entrata prodotto

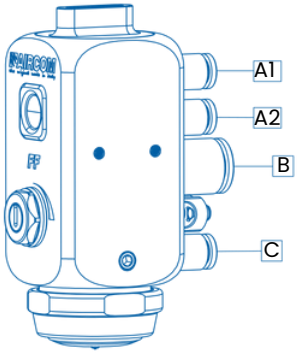

mod. FF

A2
Ø est. X Ø int. tubo = 4 X 2
Entrata aria apertura comando: 4 bar

B
Ø est. X Ø int. tubo = 8 X 6
Entrata aria atomizzazione : da 0,3 a 3 bar

C
Ø est. X Ø int. tubo = 4 X 2
Entrata prodotto

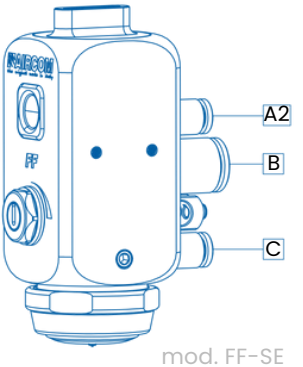

mod. FF-SE

A1
Ø est. X Ø int. tubo = 4 X 2
Entrata aria chiusura comando ≥ 4,0 bar

A2
Ø est. X Ø int. tubo = 4 X 2
Entrata aria apertura comando: 4 bar

B
Ø est. X Ø int. tubo = 8 X 6
Entrata aria atomizzazione : da 0,3 a 3 bar

C
Ø est. X Ø int. tubo = 4 X 2
Entrata prodotto

D
Ø est. X Ø int. tubo = 8 X 6
Entrata aria regolazione ventaglio: da 0,3 a 3 bar

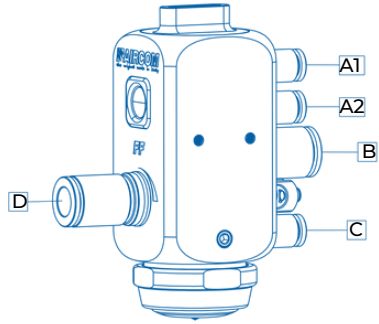

mod. FF-A

A2
Ø est. X Ø int. tubo = 4 X 2
Entrata aria apertura comando: 4 bar

B
Ø est. X Ø int. tubo = 8 X 6
Entrata aria atomizzazione : da 0,3 a 3 bar

C
Ø est. X Ø int. tubo = 4 X 2
Entrata prodotto

D
Ø est. X Ø int. tubo = 8 X 6
Entrata aria regolazione ventaglio: da 0,3 a 3 bar

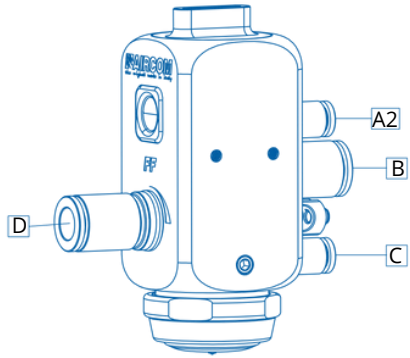

mod. FF-SE-A

A1
Ingresso QRB2
Entrata aria chiusura comando ≥ 4,0 bar

A2
Ingresso QRB2
Entrata aria apertura comando: 4 bar

B
Ingresso QRB2
Entrata aria atomizzazione : da 0,3 a 3 bar

C
Ingresso QRB2
Entrata prodotto

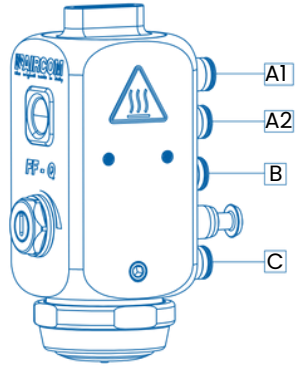

mod. FF-Q

A2
Ingresso QRB2-SE
Entrata aria apertura comando: 4 bar

B
Ingresso QRB2-SE
Entrata aria atomizzazione : da 0,3 a 3 bar

C
Ingresso QRB2-SE
Entrata prodotto

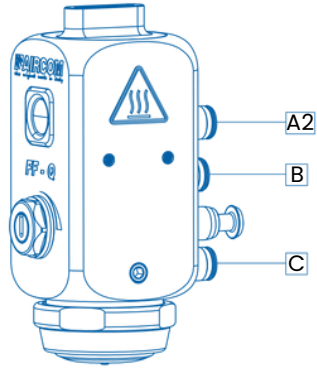

mod. FF-Q-SE

A1
Ingresso QRB2
Entrata aria chiusura comando ≥ 4,0 bar

A2
Ingresso QRB2
Entrata aria apertura comando: 4 bar

B
Ingresso QRB2
Entrata aria atomizzazione : da 0,3 a 3 bar

C
Ingresso QRB2
Entrata prodotto

D
Ø est. X Ø int. tubo = 8 X 6
Entrata aria regolazione ventaglio: da 0,3 a 3 bar

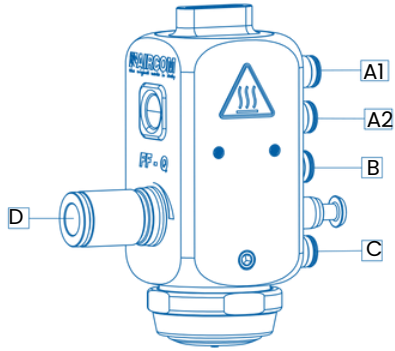

mod. FF-Q-A

A2
Ingresso QRB2-SE
Entrata aria apertura comando: 4 bar

B
Ingresso QRB2-SE
Entrata aria atomizzazione : da 0,3 a 3 bar

C
Ingresso QRB2-SE
Entrata prodotto

D
Ø est. X Ø int. tubo = 8 X 6
Entrata aria regolazione ventaglio: da 0,3 a 3 bar

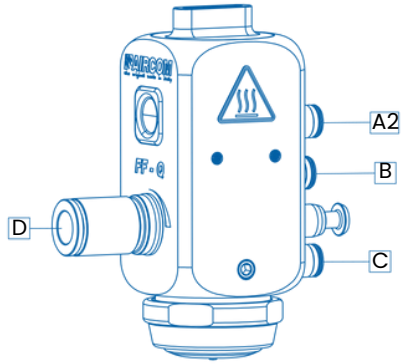

mod. FF-Q-SE-A

SEQUENZA REGOLAZIONI

1.Bloccare la pistola all'impianto tramite la staffa di fissaggio e orientare la testina nel verso di copertura opportuno.
In caso di utilizzo della versione -Q, -Q-A, Q-SE o Q-SE-A, bloccare prima il blocchetto QRB2 o QRB2-SE All'impianto e agganciare successivamente la pistola.

2.Collegare le tubazioni dell'aria di atomizzazione, dell'aria di comando e del prodotto ai raccordi indicati nelle pagine precedenti.

3.Agire sull'aria di comando A2 per far uscire il prodotto dall'ugello, come indicato nelle pagine precedenti.

4.Agire sulla pressione della pompa per ottenere la quantità di prodotto necessaria in uscita dall'ugello della pistola.

5. Agire sulla vite di regolazione per ottenere il ventaglio di atomizzazione desiderato.

DATI TECNICI

TESTA 1347-U14

TESTA ø UGELLO	PORTATA DEL FLUIDO (g/min)	PRESSIONE ATOMIZZAZIONE (kg/cm²)	CONSUMO ARIA (L/min)	LARGHEZZA CONO a 19 cm	AMPIEZZA MININA VENTAGLIO	AMPIEZZA MASSIMA VENTAGLIO
ø 0,6	156	0.7	51	26°	36°	60°
ø 0,8	262	0.85	80			
ø 1,2	428	1.15	95			
ø 1,5	552	1.40	106			
ø 2,5	634	2.25	157			
ø 3,0	793	2.7	182			

NOTE

Pressione pompa 0,6 Kg/cm².
Liquido usato per le prove: acqua. Viscosità coppa Ford 4 = 11 sec.

RISOLUZIONI ANOMALIE

Anomalia	**Problema** / *Soluzione*
No atomizzazione	**Non arriva pressione alla pistola** *Verificare impianto aria*
	Pistoncino part. [1347-G32] usurato *Sostituire pistoncino part. [1347-G32] usurato*
	La testina part. [1347-U14], l'ugello part. [1347-U7] e l'asta part. [1347-U17] sono usurati *Sostituire la testina part. [1347-U14], l'ugello part. [1347-U7] e l'asta part. [1347-U17] usurati*
	Il prodotto è in quantità superiore al necessario *Ridurre il passaggio del prodotto*
	Manca prodotto (portata troppo ridotta) *Aggiungere prodotto o ridurre pressione aria di atomizzazione*
	Manca prodotto nel serbatoio o tubi ostruiti *Riempire il serbatoio o ripulire con il solvente*
Perdita dall'ugello	**L'ugello part. [1347-U7] e l'asta part. [1347-U17] sono usurati** *Sostituire l'ugello part. [1347-U7] e l'asta part. [1347-U17] usurati*

AIRCOM

HVLP SPRAY GUNS

FF series

mod. FF, FF-A, FF-SE, FF-SE-A
FF-Q, FF-Q-A, FF-Q-SE, FF-Q-SE-A

Ricambi e componenti

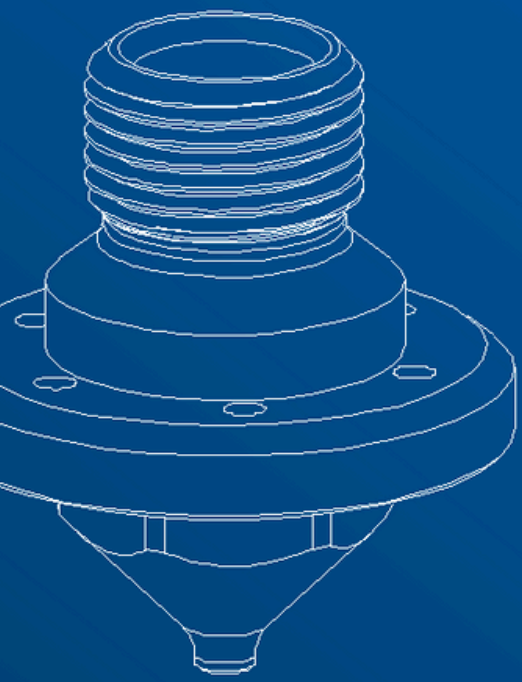

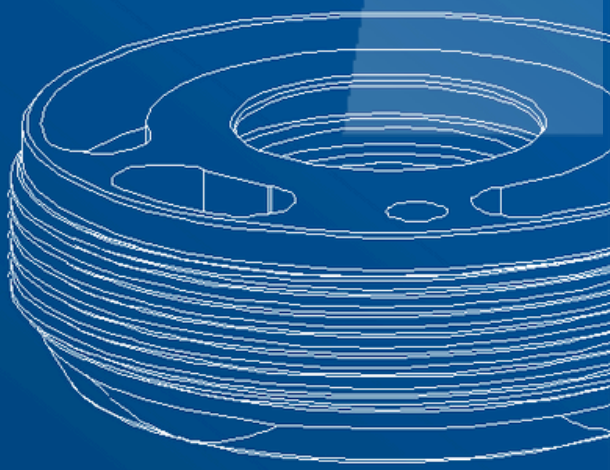

IT

aircom.it

RICAMBI

LISTA PARTICOLARI

mod. FF

1341-M3-A	[x1]Molla
1347-G30	[x1]Corpo assemblato
1347-G32	[x1]Pistoncino montato
1347-G39	[x1]Kit guarnizioni
1347-G44	[x1]Tappo montato
1347-U4	[x1]Ghiera
1347-U7	[x1]Ugello
1347-U14	[x1]Testina
1347-U17	[x1]Asta completa

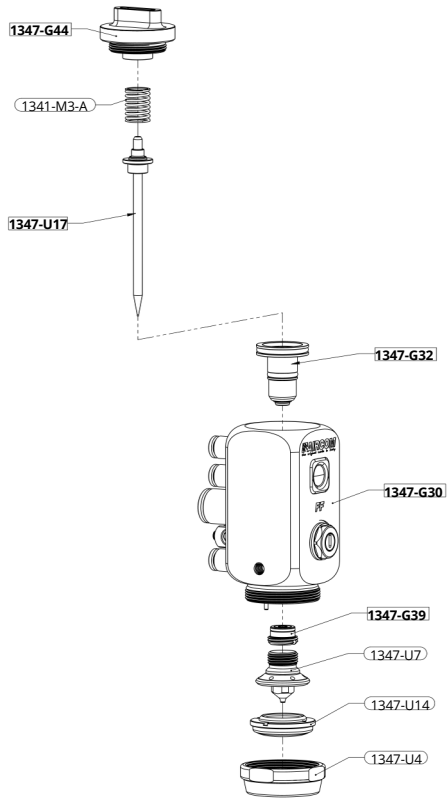

NOTE

Per le testine compatibili con il modello potete fare riferimento alla tabella CNN di seguito.

RICAMBI

LISTA PARTICOLARI

mod. FF-A

1341-M3-A	[x1]Molla
1347-G30-A	[x1]Corpo assemblato
1347-G32	[x1]Pistoncino montato
1347-G39	[x1]Kit guarnizioni
1347-G44	[x1]Tappo montato
1347-U4	[x1]Ghiera
1347-U7	[x1]Ugello
1347-U14	[x1]Testina
1347-U17	[x1]Asta completa

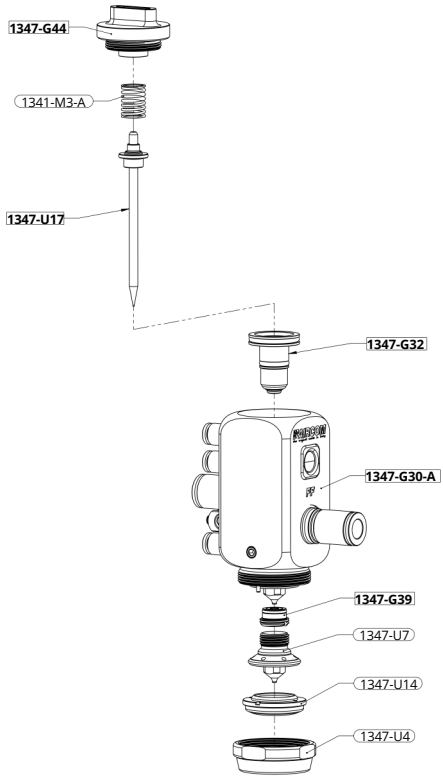

NOTE

Per le testine compatibili con il modello potete fare riferimento alla tabella CNN di seguito.

RICAMBI

LISTA PARTICOLARI

mod. FF-SE

1341-M3-A	[x1]Molla
1347-G32	[x1]Pistoncino montato
1347-G39	[x1]Kit guarnizioni
1347-G44	[x1]Tappo montato
1347-G49	[x1]Corpo assemblato
1304-M1	[x1] Molla
1347-U4	[x1]Ghiera
1347-U7	[x1]Ugello
1347-U14	[x1]Testina
1347-U17	[x1]Asta completa

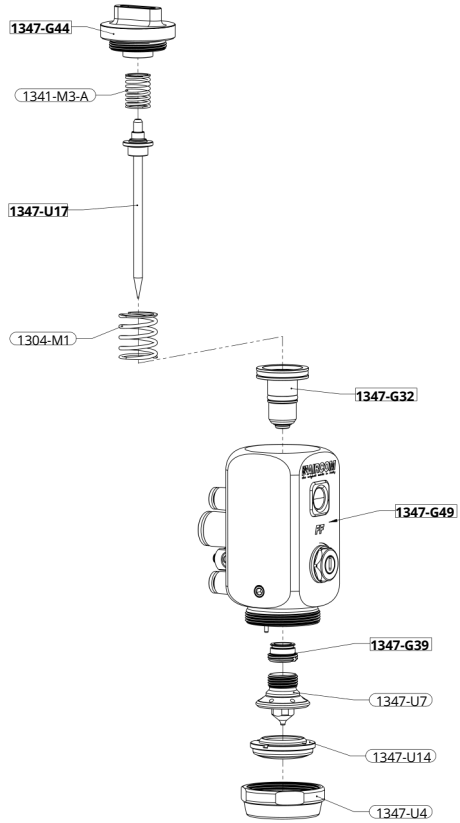

NOTE

Per le testine compatibili con il modello potete fare riferimento alla tabella CNN di seguito.

RICAMBI

LISTA PARTICOLARI

mod. FF-SE-A

1341-M3-A	[x1]Molla
1347-G32	[x1]Pistoncino montato
1347-G39	[x1]Kit guarnizioni
1347-G44	[x1]Tappo montato
1347-G49-A	[x1]Corpo assemblato
1304-M1	[x1] Molla
1347-U4	[x1]Ghiera
1347-U7	[x1]Ugello
1347-U14	[x1]Testina
1347-U17	[x1]Asta completa

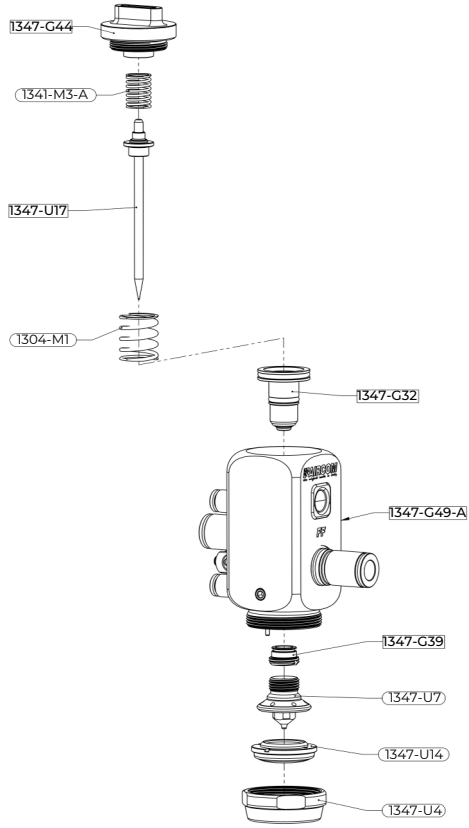

NOTE

Per le testine compatibili con il modello potete fare riferimento alla tabella CNN di seguito.

RICAMBI

LISTA PARTICOLARI

mod. FF-Q

1341-M3-A	[x1]Molla
1347-G32	[x1]Pistoncino montato
1347-G39	[x1]Kit guarnizioni
1347-G44	[x1]Tappo montato
1347-G45	[x1]Corpo assemblato
1347-U4	[x1]Ghiera
1347-U7	[x1]Ugello
1347-U14	[x1]Testina
1347-U17	[x1]Asta completa

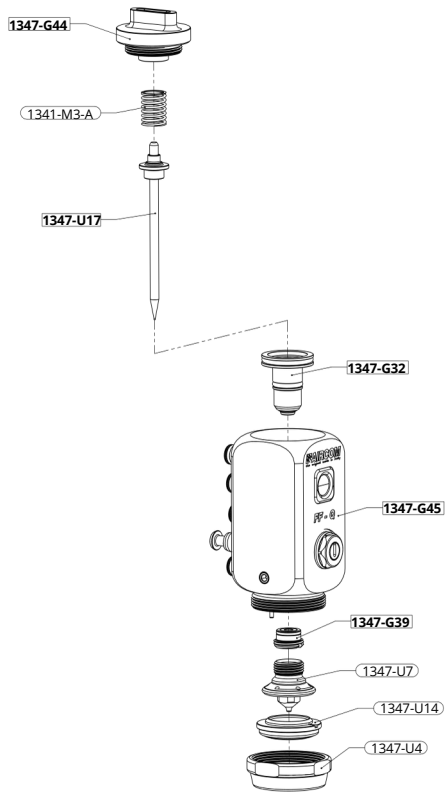

NOTE

Per le testine compatibili con il modello potete fare riferimento alla tabella CNN di seguito.

RICAMBI

LISTA PARTICOLARI

mod. FF-Q-A

1341-M3-A	[x1]Molla
1347-G32	[x1]Pistoncino montato
1347-G39	[x1]Kit guarnizioni
1347-G44	[x1]Tappo montato
1347-G45-A	[x1]Corpo assemblato
1347-U4	[x1]Ghiera
1347-U7	[x1]Ugello
1347-U14	[x1]Testina
1347-U17	[x1]Asta completa

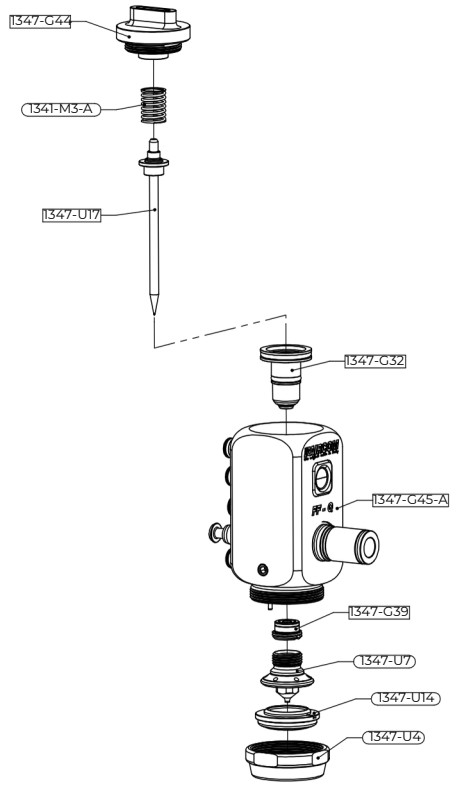

NOTE

Per le testine compatibili con il modello potete fare riferimento alla tabella CNN di seguito.

RICAMBI

LISTA PARTICOLARI

mod. FF-Q-SE

1341-M3-A	[x1]Molla
1347-G32	[x1]Pistoncino montato
1347-G39	[x1]Kit guarnizioni
1347-G44	[x1]Tappo montato
1347-G50	[x1]Corpo assemblato
1304-M1	[x1] Molla
1347-U4	[x1]Ghiera
1347-U7	[x1]Ugello
1347-U14	[x1]Testina
1347-U17	[x1]Asta completa

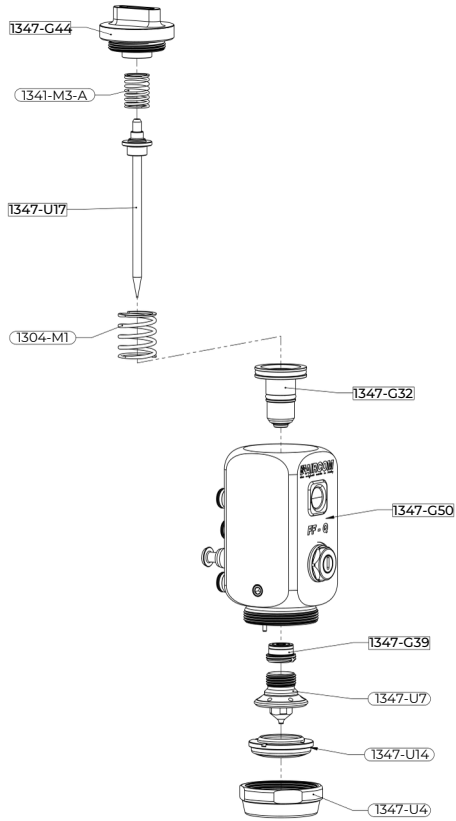

NOTE

Per le testine compatibili con il modello potete fare riferimento alla tabella CNN di seguito.

RICAMBI

LISTA PARTICOLARI

mod. FF-Q-SE-A

1341-M3-A	[x1]Molla
1347-G32	[x1]Pistoncino montato
1347-G39	[x1]Kit guarnizioni
1347-G44	[x1]Tappo montato
1347-G50-A	[x1]Corpo assemblato
1304-M1	[x1] Molla
1347-U4	[x1]Ghiera
1347-U7	[x1]Ugello
1347-U14	[x1]Testina
1347-U17	[x1]Asta completa

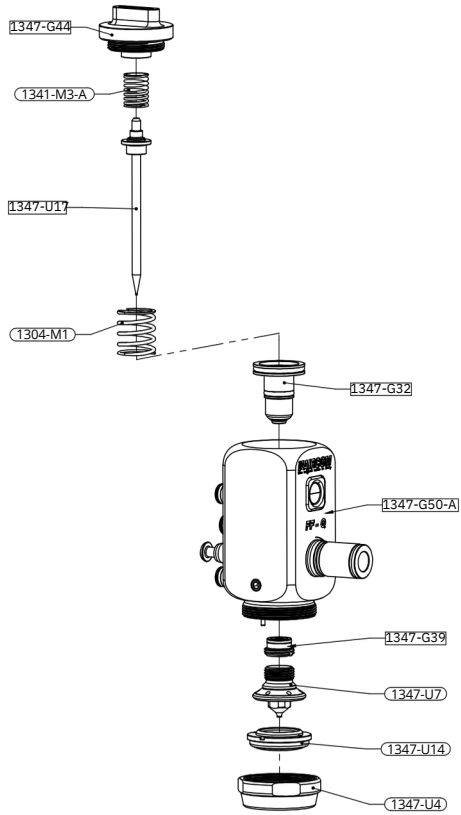

NOTE

Per le testine compatibili con il modello potete fare riferimento alla tabella CNN di seguito.

CNN COMPATIBILI

Cap-Nozzle-Needle

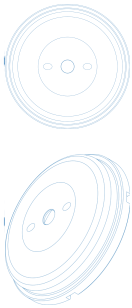

1347-U14-A	CAP	NOZZLE	NEEDLE
	1347-U14-0.6	1347-U7-0.6	1347-U17-0.6
	1347-U14-0.8	1347-U7-0.8	1347-U17-0.8
	1347-U14-1.2	1347-U7-1.2	1347-U17-1.2
	1347-U14-1.5	1347-U7-1.5	1347-U17-1.5
	1347-U14-2.5	1347-U7-2.5	1347-U17-2.5
	1347-U14-3.0	1347-U7-3.0	1347-U17-3.0

QUALITÀ CERTIFICATA

CERTIFICAZIONI

Il prodotto, con corpo interamente in acciaio inox e OR/sealings specifici, rispetta i requisiti FDA.

FDA COMPLIANT

INSERTO TRICOLORE

Ogni pistola è contraddistinta da un sigillo tridimensionale a tre colori. Rappresenta un'ulteriore garanzia di autenticità e italianità perchè è presente solo nelle pistole AIRCOM® originali.

SUPPORTO

HAI BISOGNO DI AIUTO?

Siamo a tua disposizione.

+39 0124 5154 44

aircom@aircom.it

Supporto online

AIRCOM SRL © - ALL RIGHTS RESERVED

AIRCOM

DISCOVER ALL PRODUCTS

Follow us

aircom.it