AIRCOM

POMPE DI ALIMENTAZIONE

AST48

Manuale di istruzioni

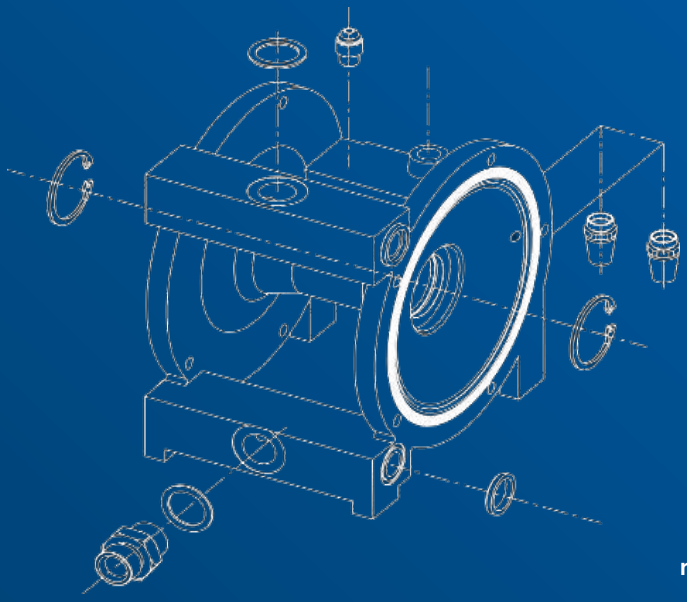

mod. AST48

IT

aircom.it

MODELLI DISPONIBILI

mod. AST48
Pompa a doppia membrana con
portata di 48 l/min

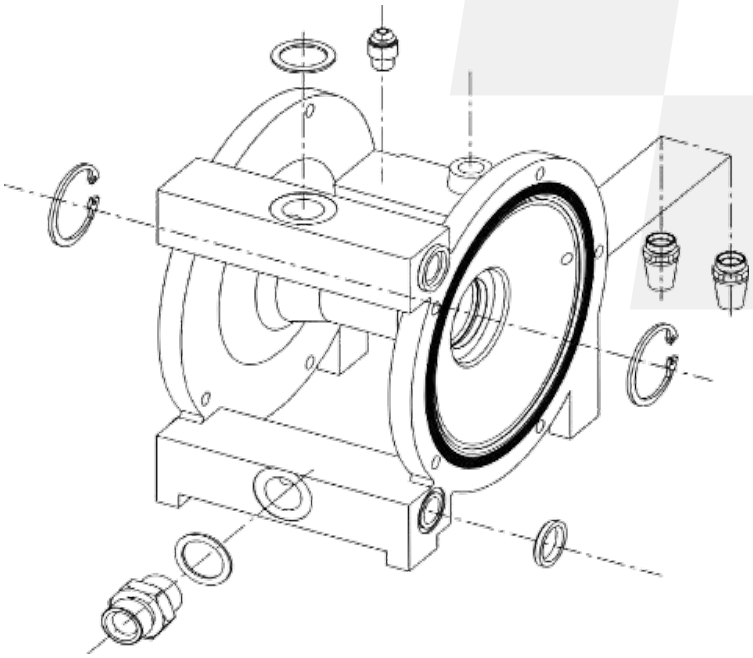

IT

Indice

Manuale di istruzioni

Imballo	.04
Descrizione	.05
Caratteristiche tecniche	.06
Installazione	.07
Sicurezza	.08
Pulizia	.08
Manutenzione	.09
Norme per la manutenzione	.09
Scarico pressione	.10
Immagazzinamento	.10
Ricambi e componenti	.11
Smaltimento	.13
Supporto	.13

ATTENZIONE!

Leggere e seguire tutte le istruzioni e le precauzioni di sicurezza prima di utilizzare il prodotto.

MANUALI

Puoi consultare i nostri manuali su **www.aircom.it/manuali**
Oppure, scannerizza il QR Code qui a lato.

IMBALLO

La pompa viene imballata in una scatola di cartone. Tutti i componenti forniti di serie vengono inseriti nello stesso imballo.
Il peso dell'apparecchiatura più l'imballo è ~30 Kg.

IMMAGAZZINAMENTO

In fase di trasporto e immagazzinaggio assicurarsi che non siano superate le temperature comprese tra -15°C e 40° C o per brevi periodi non superiori alle 24 ore i 50°C che potrebbero danneggiare l'unità stessa.
Qualora l'unità debba essere immagazzinata, assicurarsi che sia riposta in luoghi con umidità compresa tra il 30% e l'80%.

DATI DI TARGA

L'apparecchiatura riporta sulla piastra frontale, la targhetta di identificazione del costruttore e di conformità alle NORME 2006/42/CE rappresentata anche sotto.
La targhetta non deve, per nessun motivo essere rimossa, anche se l'apparecchiatura venisse rivenduta. Per qualsiasi comunicazione con il costruttore citare sempre il numero di matricola (riportato sulla targhetta stessa). Sul corpo della pompa sono applicati alcuni pittogrammi indicanti avvertenze di sicurezza che devono essere attentamente rispettate da chiunque si appresti ad usare l'unità di verniciatura. Il mancato rispetto di quanto prescritto, solleva la Ditta costruttrice da eventuali danni o infortuni, a persone o cose che ne potrebbero derivare e rende l'operatore stesso unico responsabile verso gli organi competenti. Sostituire la targhetta e gli adesivi eventualmente rimossi, danneggiati od illeggibili.

DESCRIZIONE

L'apparecchiatura trattata in questo manuale è una pompa per TRAVASO a bassa pressione, che permette di travasare liquidi, prodotti vernicianti e per incollaggio. Caratterizzata per la sua versatilità, precisione, praticità ed economicità, tale macchina utilizza una pompa pneumatica a doppia membrana, gruppo regolazione pressione aria.

Uscita prodotto F3/8"

Entrata prodotto F3/8"

CARATTERISTICHE TECNICHE

La pompa per la verniciatura deve essere alimentata ad aria compressa da un compressore ad una pressione compresa fra 2 e 8 bar. Il consumo dell'aria è almeno 361/min. L'aria compressa permette alle membrane della pompa di aspirare il materiale ed alimentare il tubo portata materiale. Membrane, sfere, sedi sfera e guarnizioni sono costruite con materiali di altissima qualità.

CARATTERISTICA	AST48
PORTATA MAX	36 L/Min
PORTATA PER CICLO	80 ml
RAPPORTO DI PRESSIONE	1:1
PRESSIONE MASSIMA PRODOTTO	8.3 bar
PRESSIONEARIADIALIMENTAZIONE	0.8 - 8.3 bar
PRESSIONE ARIA D'ESERCIZIO RACC.	1.5 - 6 bar
ENTRATA ARIA	F1/4"
ENTRATA/ USCITA PRODOTTO	F3/8"
CONSUMO ARIA	240 l/min
DIAM. MAX. PARTICELLE SOLIDE	1,5 mm
PREVALENZA	6m bagnato/ 3,7 m secco
TEMPERATURA	-5 +60°

INSTALLAZIONE

L'installazione dell'apparecchiatura non richiede accorgimenti particolari, si raccomanda di seguire le indicazioni riportate sotto.
Non posizionare l'apparecchiatura in vicinanza di prodotti infiammabili.
Il contenitore della vernice deve essere posto in prossimità dell'apparecchiatura.

Si raccomanda di alimentare con una pressione di non oltre 8,3 bar.

Operare sull'apparecchiatura sempre protetti da guanti, maschere di protezione, filtri per la respirazione con carboni attivi, indumenti adeguati alla protezione del corpo.

- La pompa viene utilizzata anche con prodotti vernicianti o solventi, tenere conto che questi sono altamente infiammabili, perciò impiegare il sistema in ambienti ben ventilati ed evitare qualsiasi azione che possa provocare incendi (esempio: fumare, scorie o trucioli ad alta temperatura, scintille o qualsiasi rischio elettrico).
- CONTROLLARE la compatibilità chimica dei prodotti da utilizzare sulle schede tecniche di sicurezza degli stessi.
- L'utilizzo di prodotti contenenti solventi organici può provocare intossicazioni a causa della emissione di vapori tossici.
- NON UTILIZZARE con prodotti alimentari o medicinali.
- NON SUPERARE le pressioni massime di esercizio indicate
- PRIMA di qualsiasi operazione di smontaggio, pulizia, manutenzione e rimontaggio SCARICARE la pressione presente nelle tubazioni
- Non mescolare vernici/prodotti di diverso tipo.
- Ogni cambio prodotto pulire perfettamente la cabina, le unità e tutto ciò che è a contatto con il prodotto.
- Non utilizzare prodotti di recupero depositati nei filtri/condotti in quanto gli stessi sono inquinati.
- Per una migliore finitura dei pezzi sgrassarli accuratamente.
- I pezzi da trattare devono essere perfettamente asciutti e non devono avere ossidazioni, sporchi di grasso, olii o altri residui.
- Per ottenere prodotti con buone caratteristiche di resistenza meccanica ed agli agenti atmosferici è necessario attenersi alle norme dettate dai fabbricanti della vernice/prodotto.

SICUREZZA

L'utilizzo dell'apparecchiatura per lavorazioni diverse da quelle indicate dal costruttore può causare danno all'attrezzatura e pericolo per l'operatore. L'apparecchiatura non è predisposta per la lavorazione di materiali pericolosi, esplosivi e/o tossici.
INCENDIO: Impiegare estintori a polvere, che devono trovarsi nelle vicinanze dell'apparecchiatura come previsto a NORMA DI LEGGE (D. Lgs 81/08 sicurezza in azienda). NON IMPIEGARE ACQUA. Il personale deve essere preventivamente addestrato in modo da sapere come operare in tali condizioni.

PULIZIA

La pulizia delle superfici esterne dell'unità deve essere effettuata alla fine di ogni giornata lavorativa o comunque ad ogni fine lavoro. Ciò permette di mantenere l'unità in buono stato. Mantenete pulite le tubazioni e il corpo pompa.
Per la pulizia è sufficiente l'impiego di un panno morbido imbevuto di diluente o di una soluzione detergente.

MANUTENZIONE

La manutenzione ordinaria dell'impianto AST48 è molto semplice e non richiede particolari interventi in quanto i componenti meccanici dell'impianto sono esenti da lubrificazione. Durante il funzionamento, l'attrito dello stelo sulle guarnizioni, può provocare perdite di prodotto nel bicchierino (quando l'impianto è nuovo ciò awiene dopo circa 30/40 ore di funzionamento). Queste perdite all'origine sono di lieve entità, ma, se trascurate, possono danneggiare irrimediabilmente il sistema pompante. La perdita è dovuta all'assestamento del pacco guarnizioni.
È importante intervenire immediatamente registrando il pacco guarnizioni con l'apposita chiave in dotazione all'impianto.

NORME PER LA MANUTENZIONE

- Scollegare l'alimentazione pneumatica prima di rimuovere qualunque parte dell'unità od effettuare alcuna sostituzione di componenti.
- Non indossare anelli, orologi, catenine, braccialetti ecc. durante le operazioni di manutenzione.
- Impiegare sempre i dispositivi di protezione individuale (guanti, occhiali, scarpe antiinfortunistiche).
- Impiegare solo ricambi originali.
- Non utilizzare fiamme libere, punte o spilli per la pulizia.
- Non fumare

SCARICO PRESSIONE

Quando si arresta il sistema per eseguire interventi sull'impianto o per fine lavoro, è obbligatorio scaricare completamente la pressione presente nell'impianto.

1. Chiudere l'aria di alimentazione all'impianto.
2. Prendere un secchio metallico, assicurarsi che sia saldamente appoggiato a terra, tenere appoggiato l'aerografo alla parete del secchio. Tirare la leva per scaricare il prodotto.
3. Sganciare l'innesto dall'autoclave e staccare la tazza portavernice pulire quindi il tutto come indicato nel paragrafo seguente.

IMMAGAZZINAMENTO

Qualora non si voglia utilizzare l'unità per un certo periodo, si consigliano le seguenti operazioni:

- Scollegare l'unità dall'aria compressa.
- Pulire completamente l'apparecchiatura da eventuali residui di vernice.
- Far circolare del diluente nelle tubazioni.
- Coprire l'unità con un foglio impermeabile.
- Conservare l'unità in un ambiente asciutto. Per preservare le parti meccaniche la temperatura ambiente deve essere tra i valori 15 °Ce 40° C.

AIRCOM

POMPE DI ALIMENTAZIONE

AST48

Ricambi e componenti

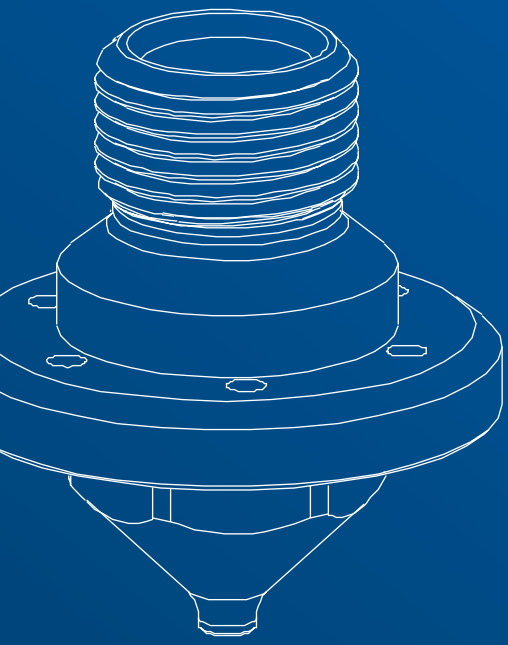

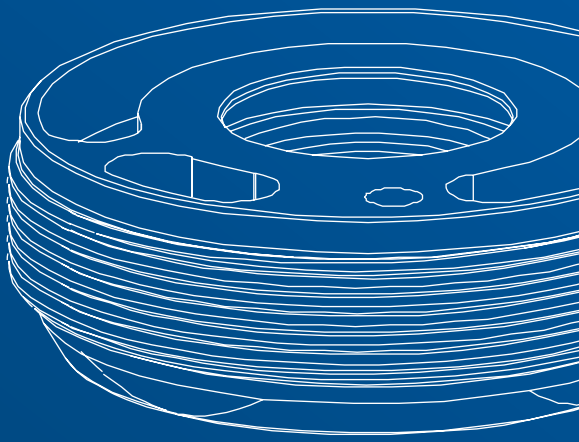

IT

aircom.it

RICAMBI

1	Viti esagonali
3	Viti esagonali
4	Sede valvola inferiore
5	O-Ring PTFE
6	Sede valvola superiore
7	Valvola superiore
8	Valvola inferiore
8	Sfera SUS
10	O-Ring tenuta
11	Coperchio pompa esterno
12	Viti esagonali
13	Rondella
14	Piattello esterno
15	Membrana
17	Piattello interno
18	O-Ring tenuta
19	Valvola alberino A
20	Valvola alberino B
21	Interr. alberino
22	Alberino
23	O-Ring tenuta
25	O-Ring tenuta
32	Viti esagonali
33	Guarnizione scambiatore
34	Guarnizione scambiatore
35	Corpo scambiatore
36	Alberino scambiatore
37	Guarnizione alberino
38	Guarnizione
39	Pistoncino ri-avvio
40	Tappo valvola aria A
41	Tappo valvola aria B
42	O-Ring
43	Coperchio scambiatore
44	Corpo pompa
45	Viti esagonali
46	Collettore
47	Viti esagonali
48	Piattello alberino
49	Tappo esagonale
50	Silenziatore
51	Coperchio interno
53	Sostegno valvola
54	Base scambiatore

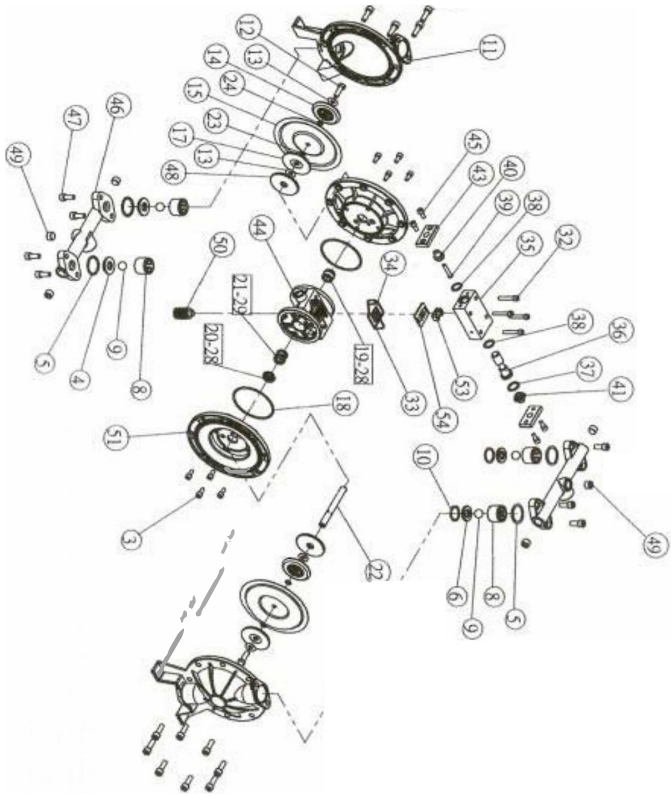

SMALTIMENTO

Qualora si intenda, per qualsiasi motivo, mettere fuori servizio l'unità di verniciatura, è necessario osservare alcune regole fondamentali atte a salvaguardare l'ambiente come da disposizioni di Legge attualmente in vigore.
Guaine, condotti flessibili, componenti di materiale plastico o comunque non metallico, dovranno essere smontati e smaltiti separatamente presso gli appositi centri di raccolta differenziata. La macchina NON CONTIENE OLI INQUINANTI ma le vernici di scarto devono essere comunque smaltite presso consorzi autorizzati. Non gettare nei rifiuti comuni.
Non disperdere nell'ambiente.

SUPPORTO

HAI BISOGNO DI AIUTO?

Siamo a tua disposizione.

+39 0124 5154 44

aircom@aircom.it

Supporto online

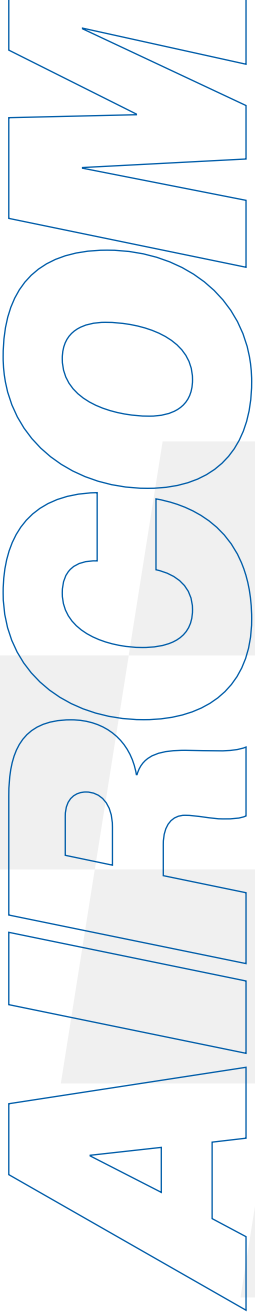

AIRCOM SRL © 2022 - ALL RIGHTS RESERVED

AIRCOM

DISCOVER ALL PRODUCTS

Follow us

aircom.it